פרט לשוחה 80ø ס"מ

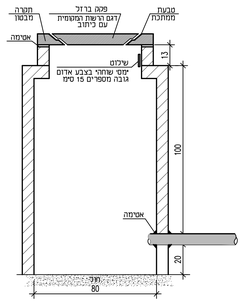

פרט לשוחה בגינה

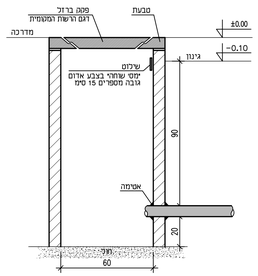

פרט לשוחה במדרכה

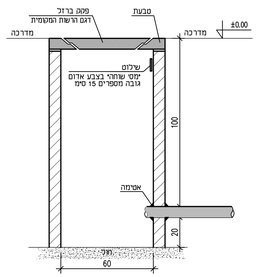

פרט בסיס לעמוד תאורה
התקנה בגינה

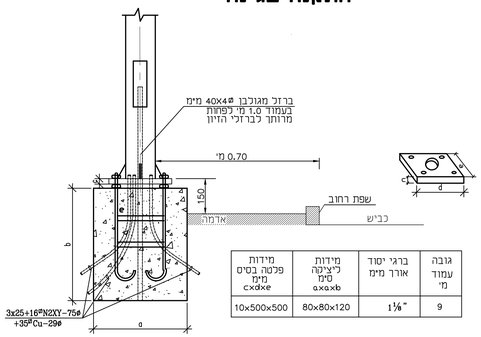

מידות פלטה בסיס מימ cxdxe	מידות ליצקה סימ axaxb	ברגי יסוד אורך מימ	גובה עמוד מי
10x500x500	80x80x120	1⅛"	9

פרט בסיס לעמוד תאורה
התקנה במדרכה

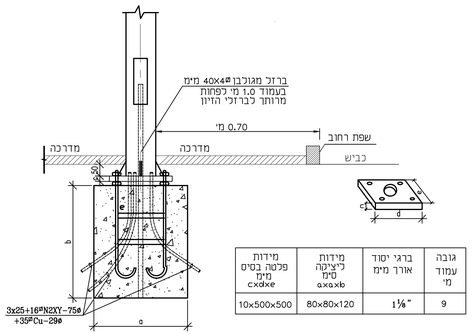

מידות פלטה בסיס מימ cxdxe	מידות ליצקה סימ axaxb	ברגי יסוד אורך מימ	גובה עמוד מי
10x500x500	80x80x120	1⅛"	9

מגש אביזרים
בעמוד תאורה

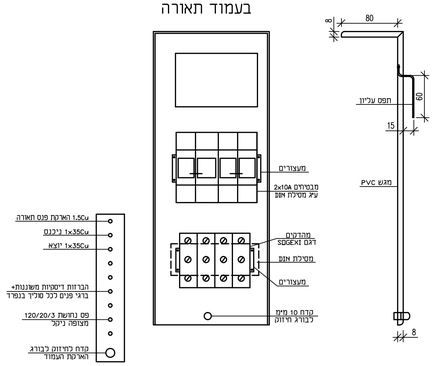

מסי	תאריך	שינויים

תפוצה

מסי	תאריך	

אלתן
הנדסה אזרחית 2002 בע"מ
רח' הבונים 2, רמת גן טלפון: 03-5751755 פקס: 03-5750127
www.eltan-eng.co.il

הבנין: כביש 562
שביל אופניים וטיילת

גודל הגליון	מס. גליון 1143/1/3
	מהדורה 0 ת. עדכון 28.02.17
ק.מ.	**התכנית:**
תאריך 28.02.17	**פרטים**
סימול מחשב 1143-1-3	
לעיון ☐	למכרז ☐ לביצוע ☒
שרטט: דיאנה	מכון: חי בזק

ברבש - אורלן
מהנדסי חשמל
רחי כנרת 8 בני ברק מיקוד: 51262
טלי: 03-5705608, פקס: 03-5705618
baor@zahav.net.il