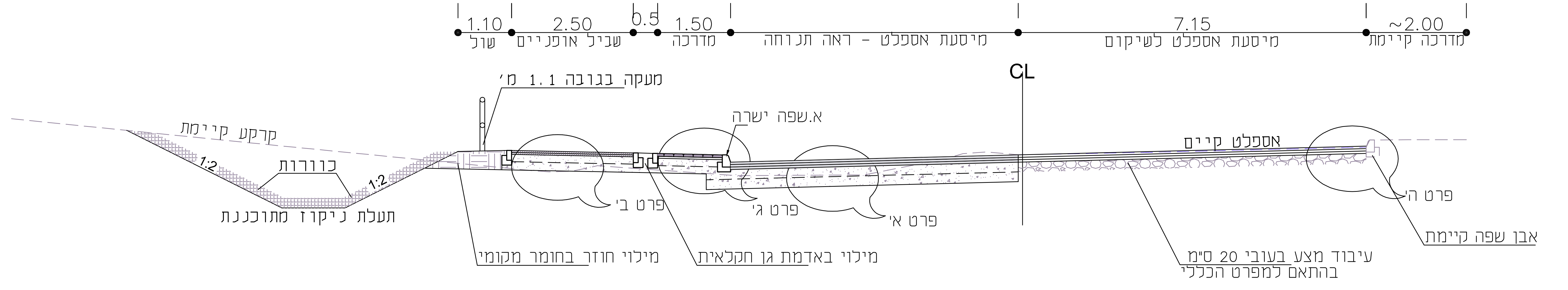

1.10 שול
2.50 שביל אופניים
0.5
1.50 מדרכה
מיסעת אספלט - ראה תנוחה
7.15 מיסעת אספלט לשיקום
~2.00 מדרכה קיימת
CL
מעקה בגובה 1.1 מ׳
א.שפה ישרה
קרקע קיימת
1:2
כוורות
1:2
תעלת ניקוז מתוכננת
פרט ב׳
פרט ג׳
פרט א׳
אספלט קיים
פרט ה׳
מילוי חוזר בחומר מקומי
מילוי באדמת גן חקלאית
עיבוד מצע בעובי 20 ס״מ בהתאם למפרט הכללי
אבן שפה קיימת

חתך טיפוסי קנ"מ 1:50

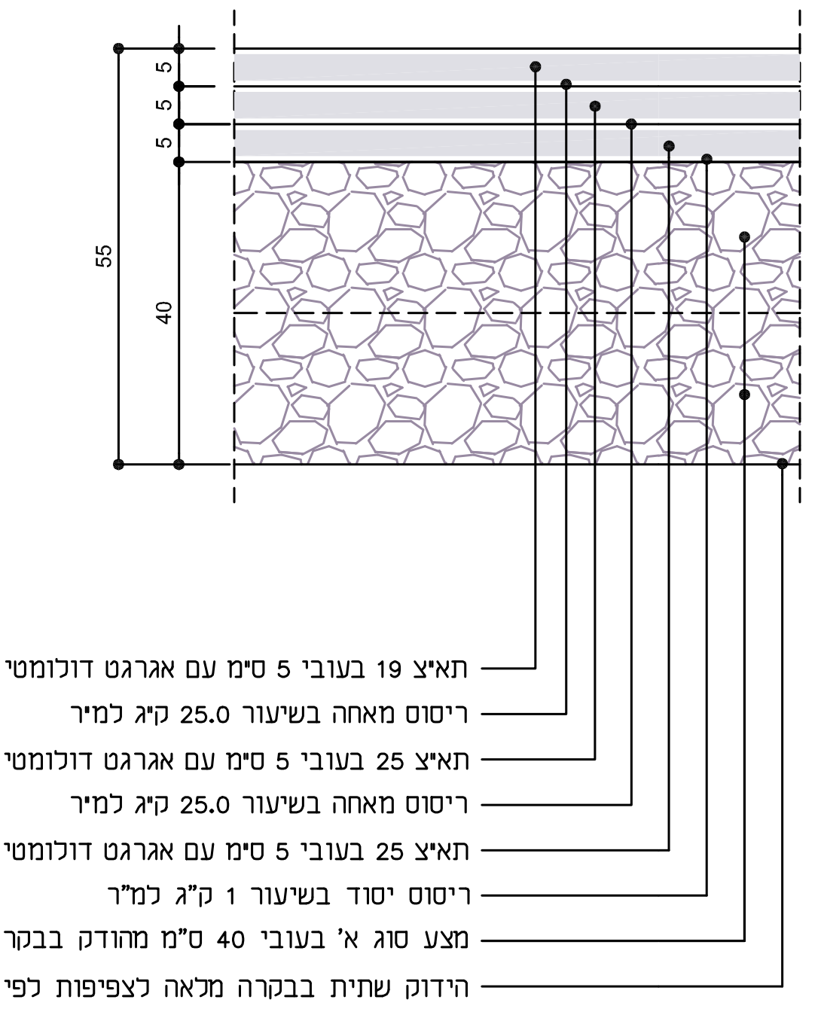

5
5
5
55
40
תא״צ 19 בעובי 5 ס״מ עם אגרגט דולומטי וביטומן PG68-10
ריסוס מאחה בשיעור 25.0 ק״ג למ״ר
תא״צ 25 בעובי 5 ס״מ עם אגרגט דולומטי וביטומן PG68-10
ריסוס מאחה בשיעור 25.0 ק״ג למ״ר
תא״צ 25 בעובי 5 ס״מ עם אגרגט דולומטי וביטומן PG68-10
ריסוס יסוד בשיעור 1 ק״ג למ״ר
מצע סוג א׳ בעובי 40 ס״מ מהודק בבקרה מלאה בשתי שכבות
הידוק שתית בבקרה מלאה לצפיפות לפי המפרט הכללי

מבנה שכבות במיסעה 1:10

פרט א׳

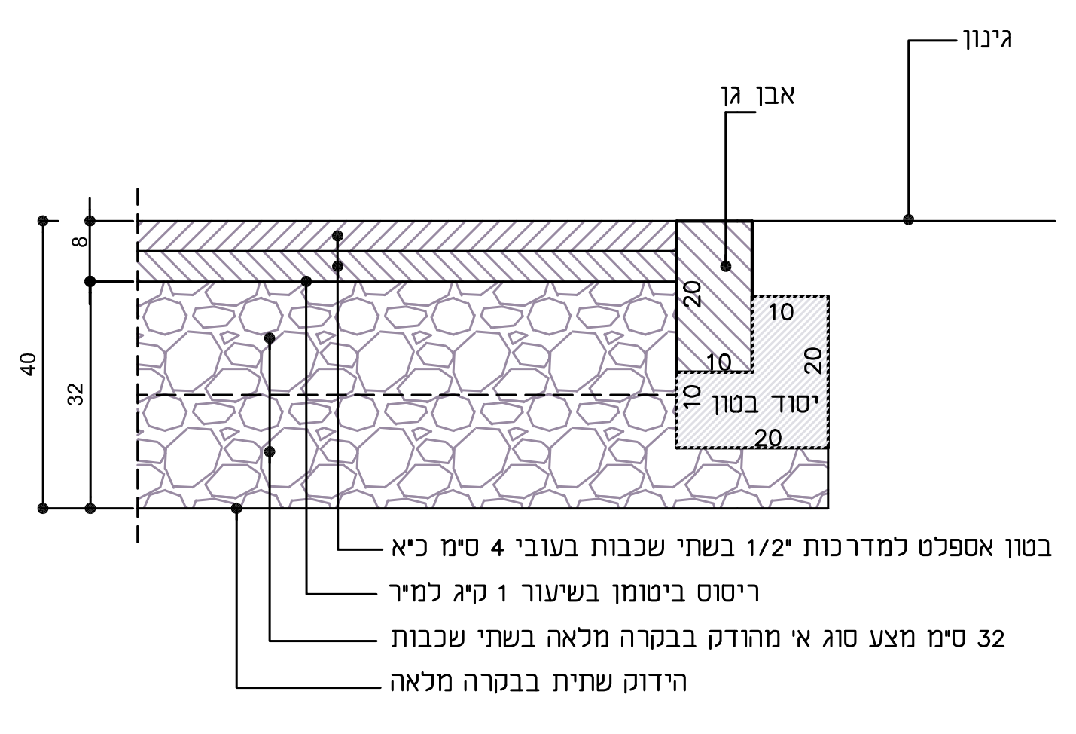

גינון
אבן גן
8
40
32
20
10
10
20
10
יסוד בטון
20
בטון אספלט למדרכות "1/2 בשתי שכבות בעובי 4 ס״מ כ״א
ריסוס ביטומן בשיעור 1 ק״ג למ״ר
32 ס״מ מצע סוג א׳ מהודק בבקרה מלאה בשתי שכבות
הידוק שתית בבקרה מלאה

פרט שביל אופניים מאספלט 1:10

פרט ב׳

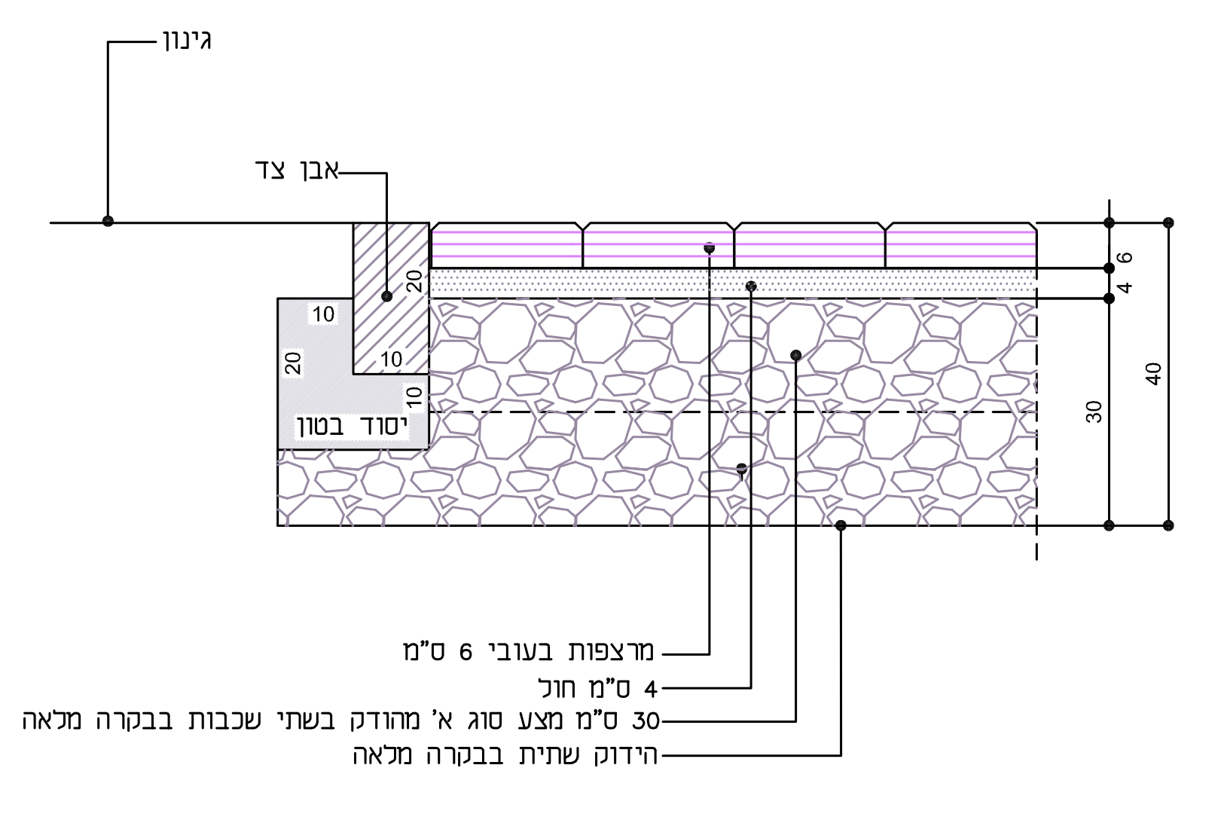

גינון
אבן צד
20
10
20
10
10
יסוד בטון
6
4
30
40
מרצפות בעובי 6 ס״מ
4 ס״מ חול
30 ס״מ מצע סוג א׳ מהודק בשתי שכבות בבקרה מלאה
הידוק שתית בבקרה מלאה

פרט מדרכה עם אבן צד 1:10

פרט ג׳

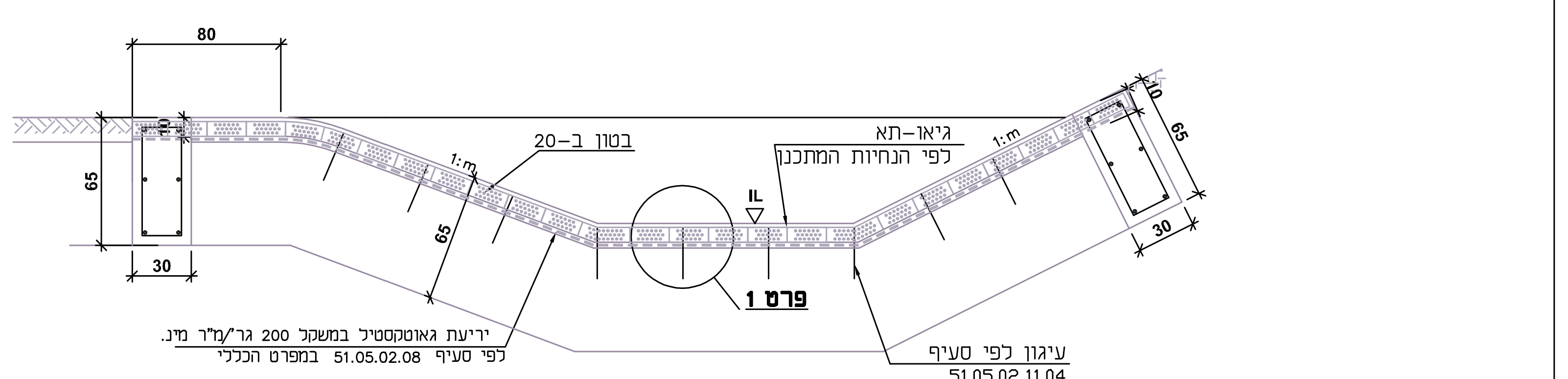

80
65
30
בטון ב-20
1:m
65
IL
גיאו-תא לפי הנחיות המתכנן
1:m
65
30
פרט 1
יריעת גאוטקסטיל במשקל 200 גר׳/מ״ר מינ. לפי סעיף 51.05.02.08 במפרט הכללי
עיגון לפי סעיף 51.05.02.11.04 במפרט הכללי

חתך 4-4
קנ"מ 1:25

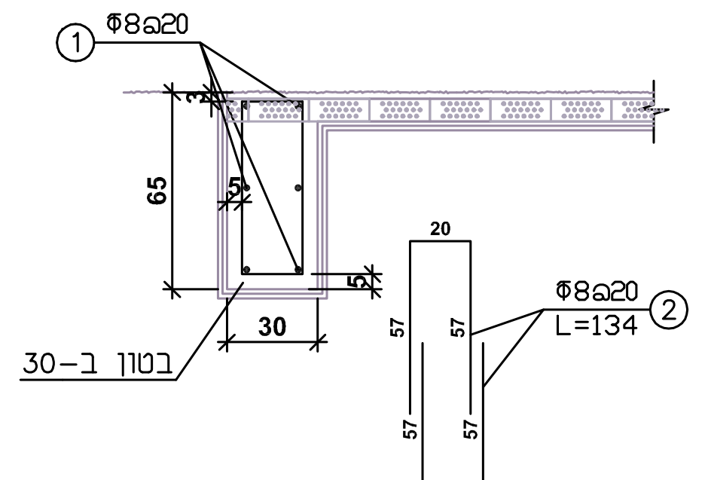

① Φ8@20
65
5
5
30
בטון ב-30
20
57
57
57
57
20
Φ8@20 L=134 ②

חתך 5-5
קנ"מ 1:25

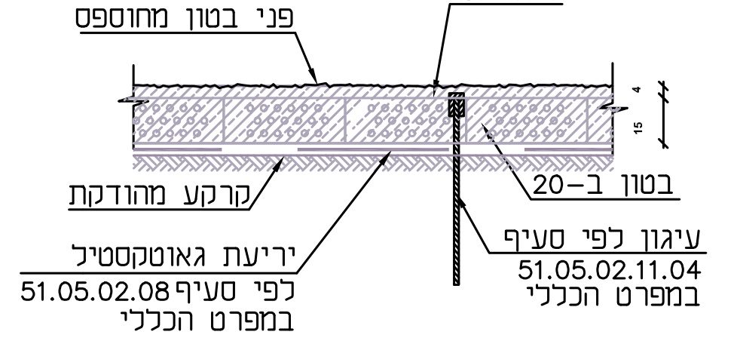

פני בטון מחוספס
גיאו-תא
4
15
קרקע מהודקת
בטון ב-20
יריעת גאוטקסטיל לפי סעיף 51.05.02.08 במפרט הכללי
עיגון לפי סעיף 51.05.02.11.04 במפרט הכללי

פרט 1
קנ"מ 1:10

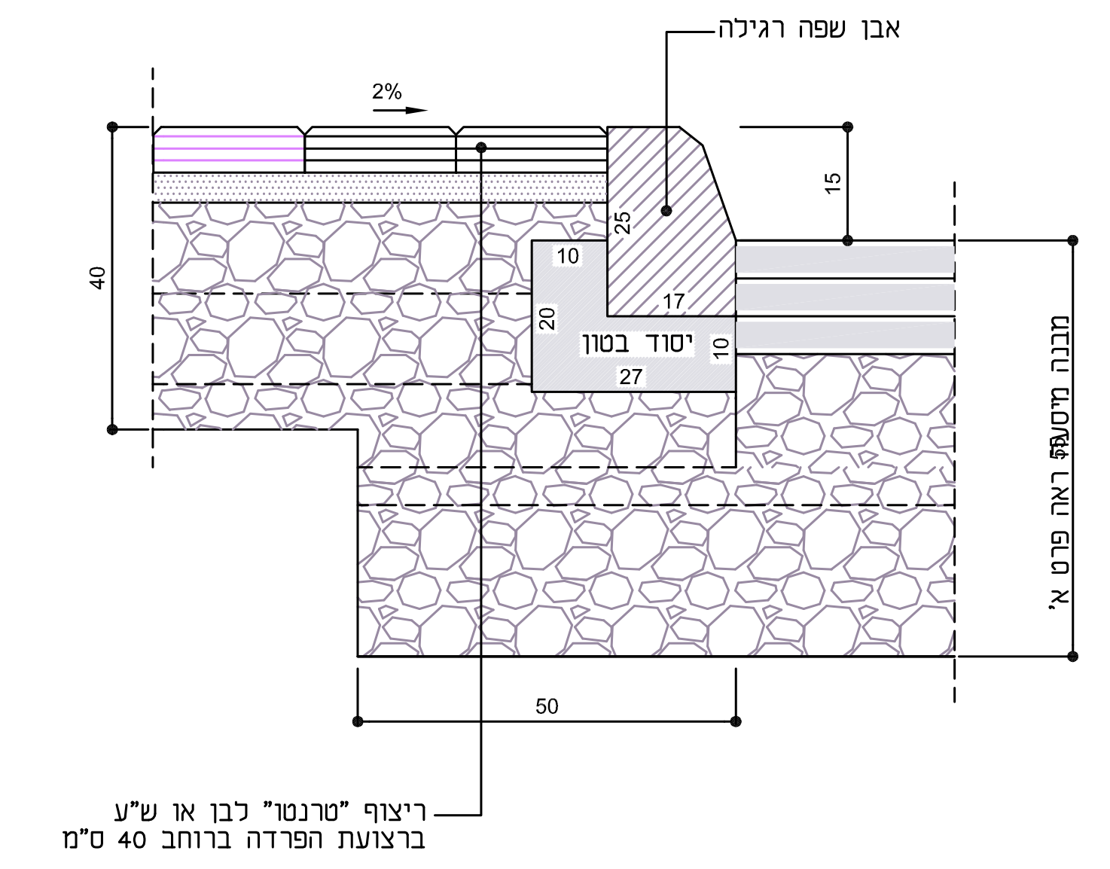

אבן שפה רגילה
2%
15
40
25
10
17
20
יסוד בטון
10
27
מבנה מיסעה ראה פרט א׳
50
ריצוף "טרנטו" לבן או ש"ע ברצועת הפרדה ברוחב 40 ס"מ

אבן שפה ישרה במדרכה 1:10

פרט ו׳

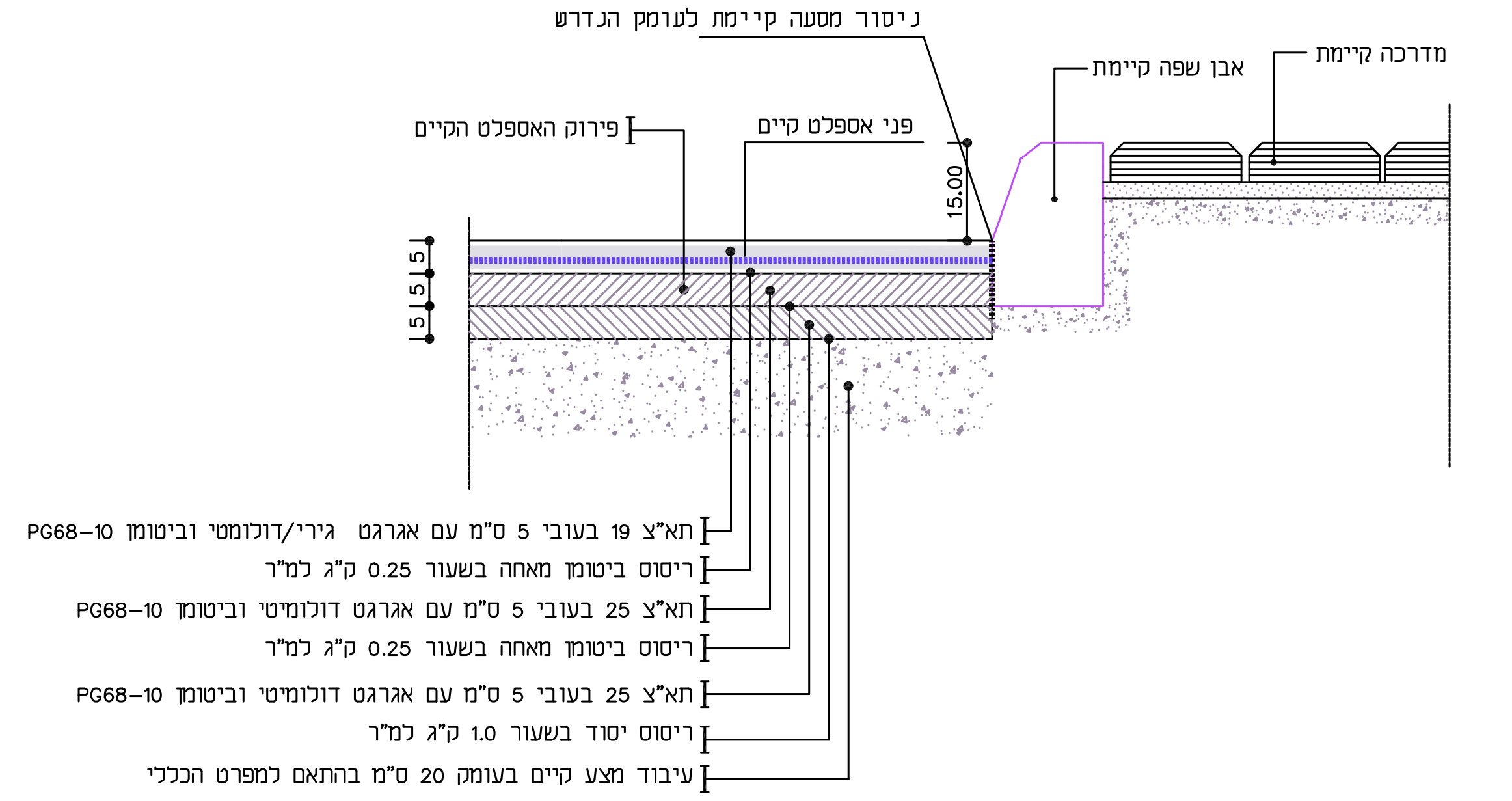

ניסור מסעה קיימת לעומק הנדרש
פירוק האספלט הקיים
פני אספלט קיים
15.00
אבן שפה קיימת
מדרכה קיימת
5
5
5
תא"צ 19 בעובי 5 ס"מ עם אגרגט גירי/דולומטי וביטומן PG68-10
ריסוס ביטומן מאחה בשעור 0.25 ק"ג למ"ר
תא"צ 25 בעובי 5 ס"מ עם אגרגט דולומיטי וביטומן PG68-10
ריסוס ביטומן מאחה בשעור 0.25 ק"ג למ"ר
תא"צ 25 בעובי 5 ס"מ עם אגרגט דולומיטי וביטומן PG68-10
ריסוס יסוד בשעור 1.0 ק"ג למ"ר
עיבוד מצע קיים בעומק 20 ס"מ בהתאם למפרט הכללי

פרט שיקום מיסעה בקרבת אבני שפה/אי קיימות

פרט ה׳

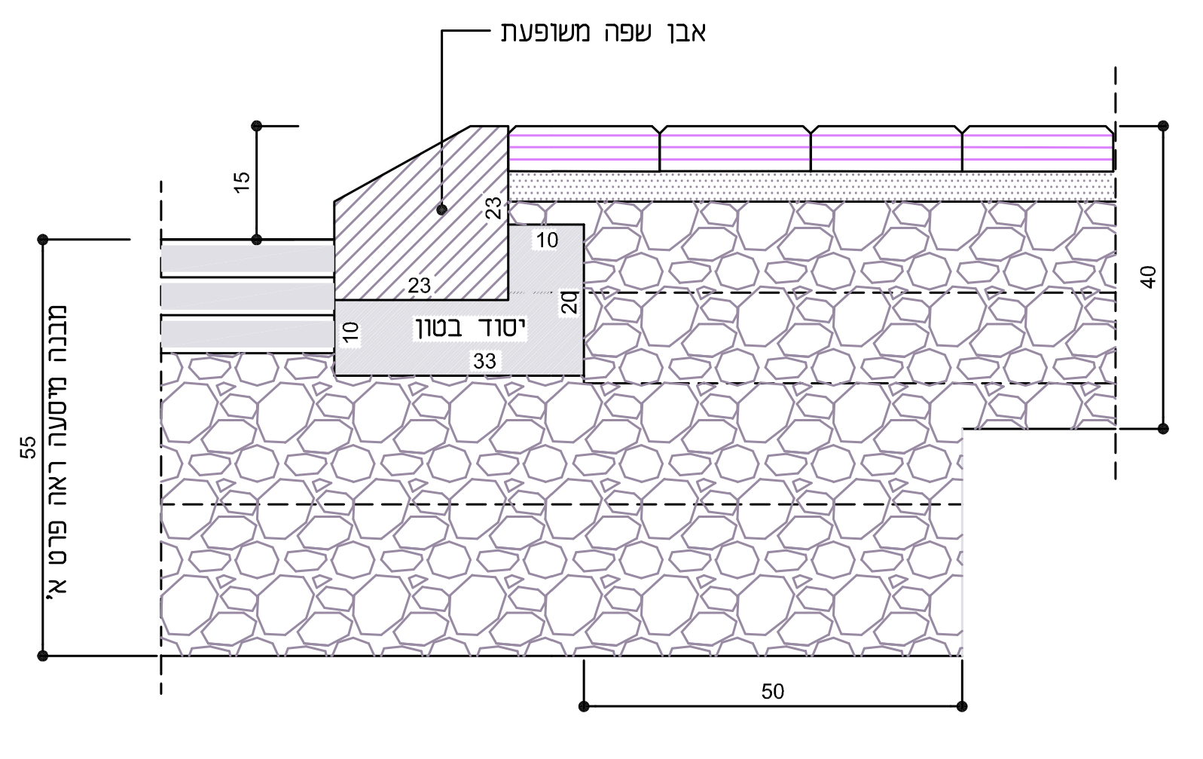

אבן שפה משופעת
15
23
10
23
20
10
יסוד בטון
33
40
55
מבנה מיסעה ראה פרט א׳
50

אבן שפה משופעת באי תנועה 1:10

פרט ד׳

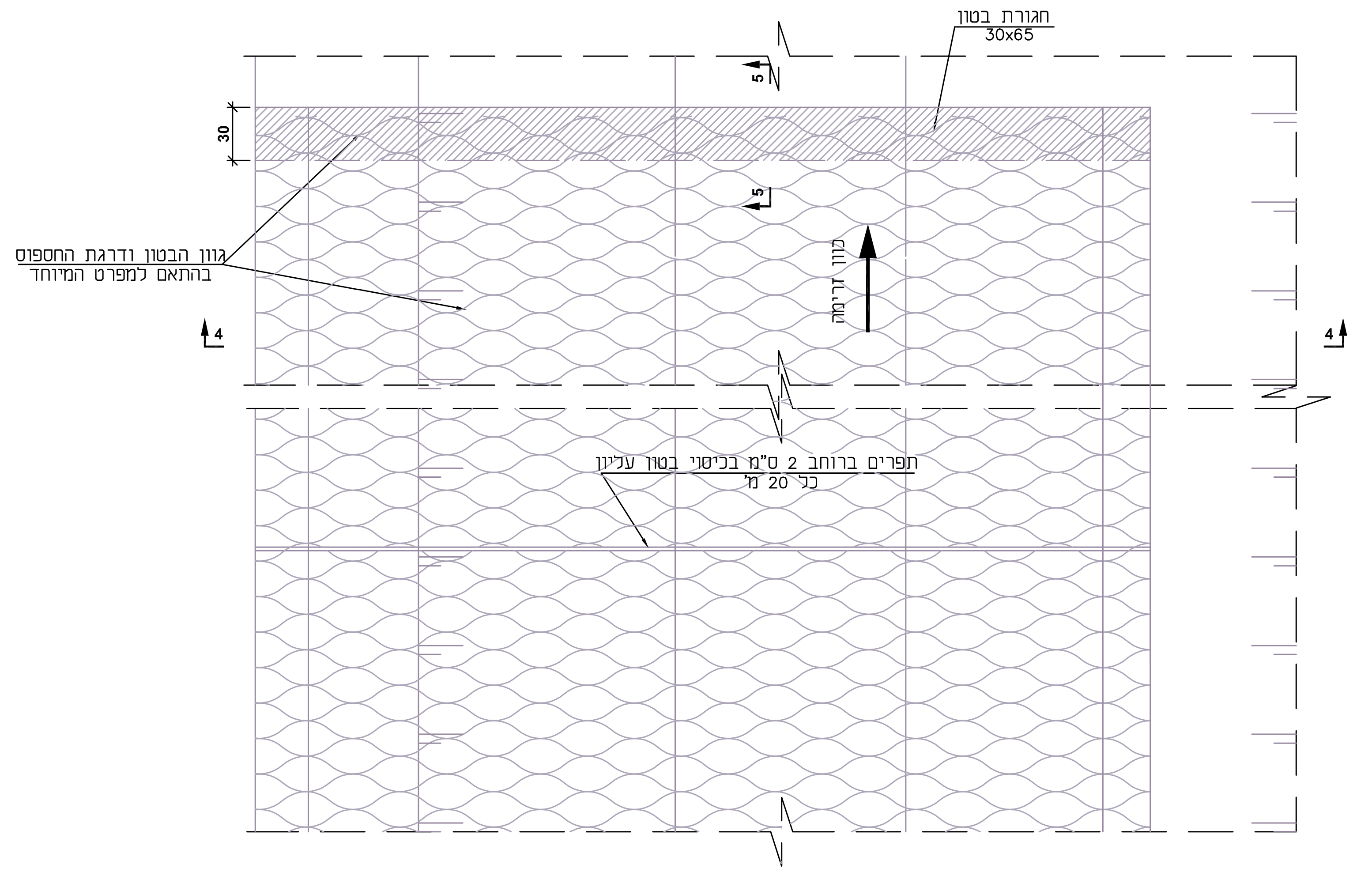

חגורת בטון 30x65
30
5
5
גוון הבטון ודרגת החספוס בהתאם למפרט המיוחד
כוון זרימה
4
4
תפרים ברוחב 2 ס"מ בכיסוי בטון עליון כל 20 מ׳

מבט על
פרט ציפוי תעלה בגיאו-תא במילוי בטון
קנ"מ 1:25

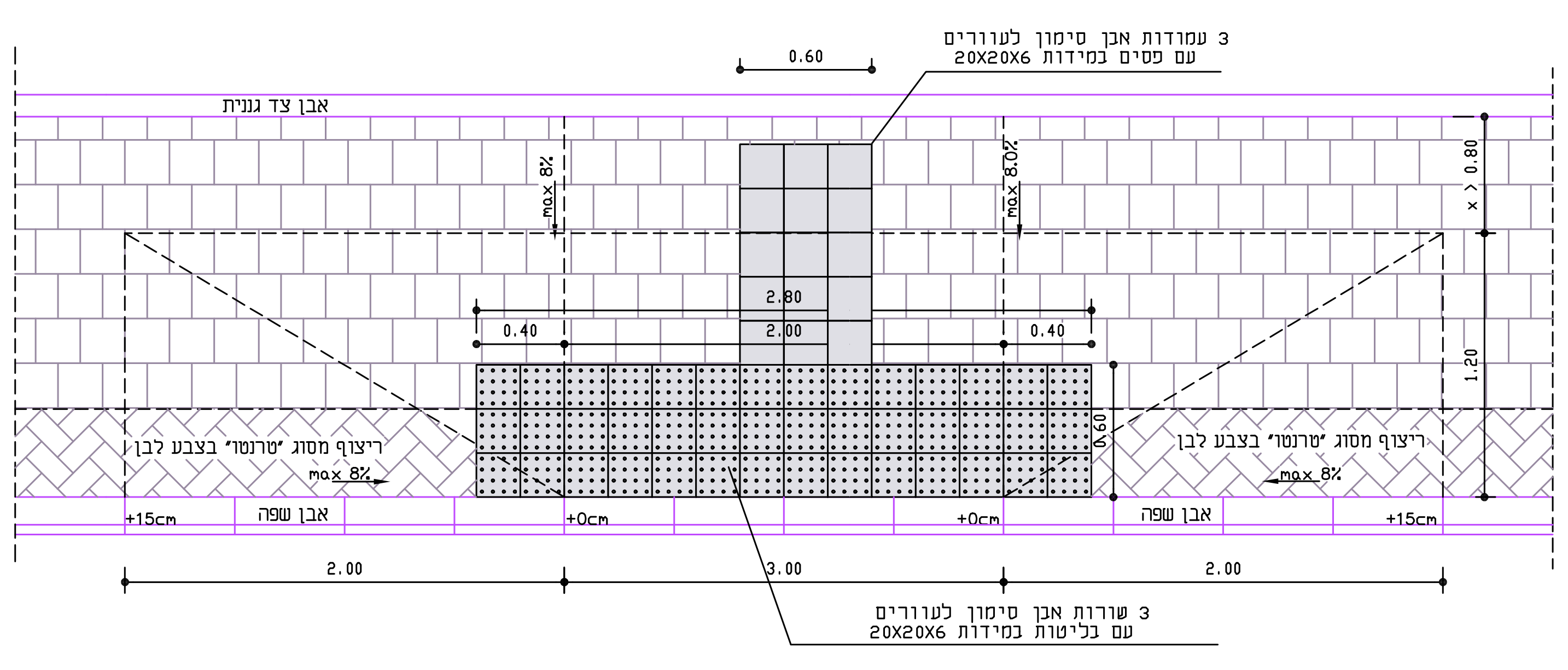

0.60
3 עמודות אבן סימון לעוורים עם פסים במידות 20X20X6
אבן צד גננית
max 8%
max 8.0%
x > 0.80
2.80
0.40
2.00
0.40
1.20
0.60
ריצוף מסוג 'טרנטו' בצבע לבן
max 8%
ריצוף מסוג 'טרנטו' בצבע לבן
max 8%
+15cm
אבן שפה
+0cm
+0cm
אבן שפה
+15cm
2.00
3.00
2.00
3 שורות אבן סימון לעוורים עם בליטות במידות 20X20X6

מבט על במעבר חציה במדרכה 1:25

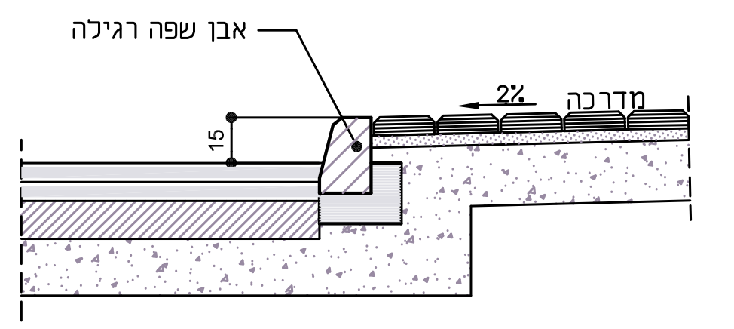

אבן שפה רגילה
מדרכה
2%
15

חתך A - A 1:25

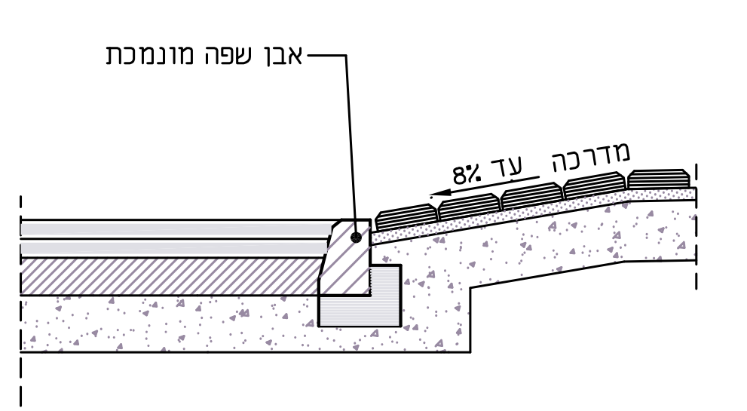

אבן שפה מונמכת
מדרכה
עד 8%

חתך B - B 1:25

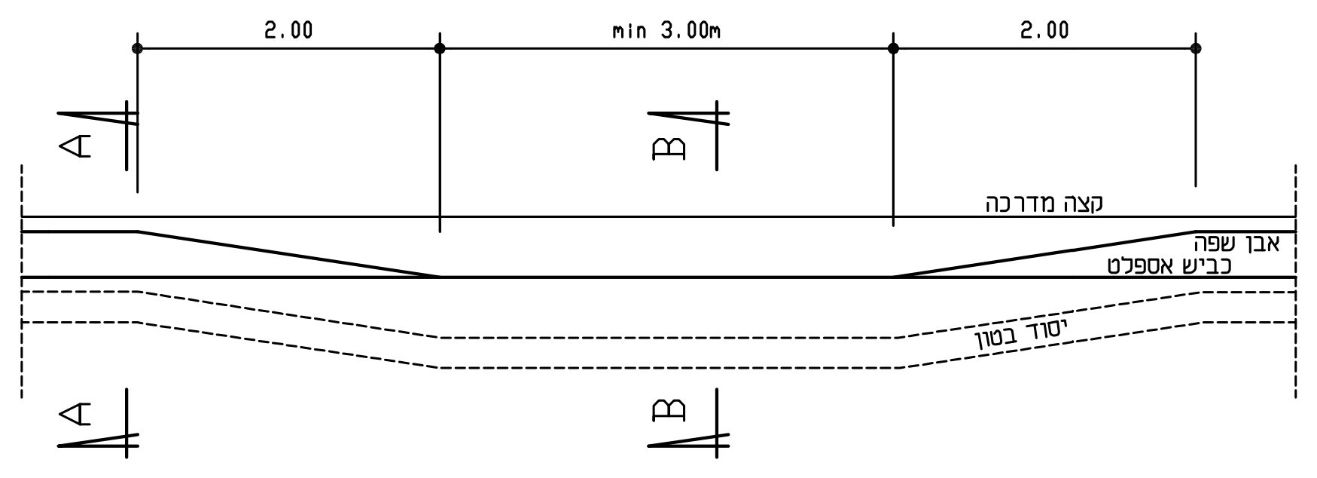

2.00
min 3.00m
2.00
A
B
A
B
קצה מדרכה
אבן שפה
כביש אספלט
יסוד בטון

פריסת אבן שפה מונמכת במדרכה - במעבר חציה

$1:\frac{25}{50}$

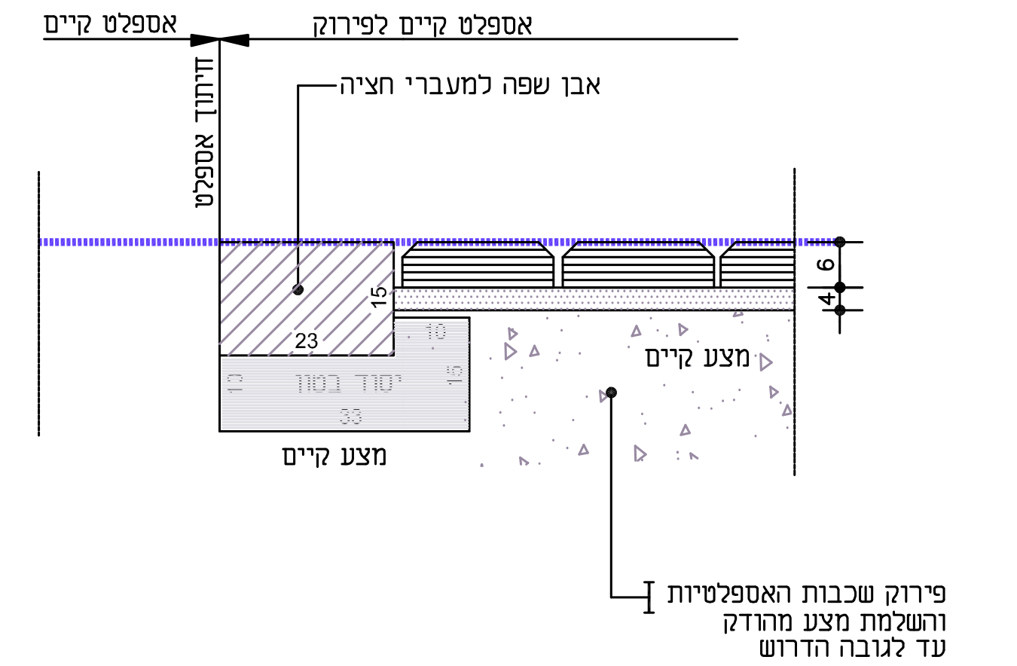

אספלט קיים
אספלט קיים לפירוק
דיתוך אספלט
אבן שפה למעברי חציה
6
4
15
23
10
יסוד בטון
15
33
מצע קיים
מצע קיים
פירוק שכבות האספלטיות והשלמת מצע מהודק עד לגובה הדרוש

פרט הנחת אבן מעבר 1:10
במיסעת אספלט קיימת

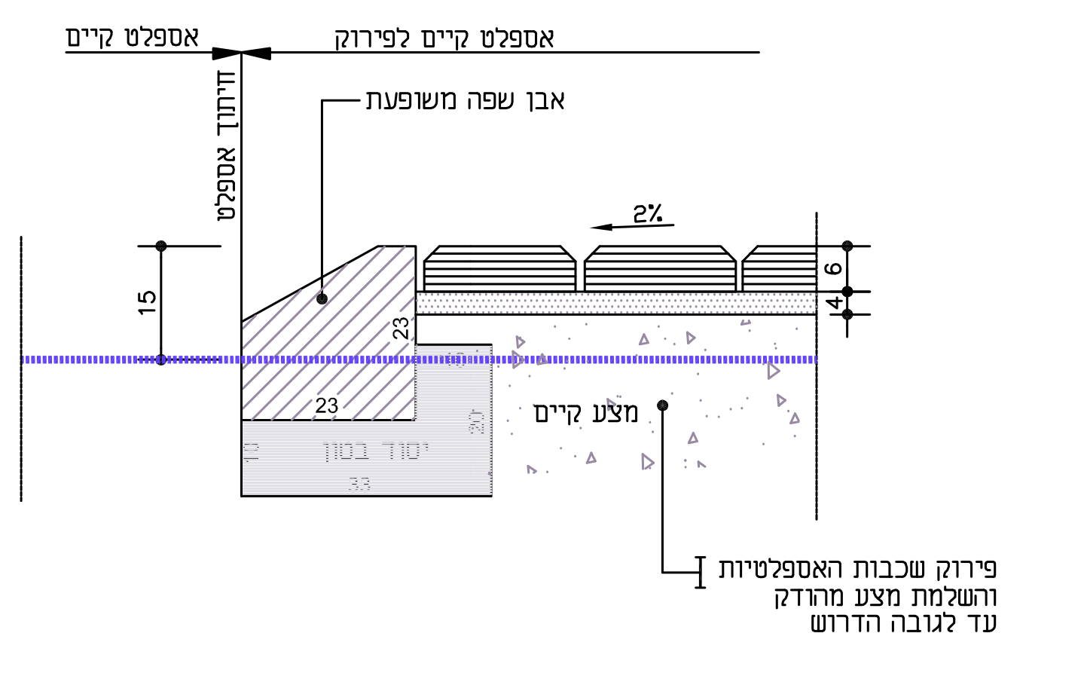

אספלט קיים
אספלט קיים לפירוק
דיתוך אספלט
אבן שפה משופעת
2%
15
6
4
23
23
20
יסוד בטון
33
מצע קיים
פירוק שכבות האספלטיות והשלמת מצע מהודק עד לגובה הדרוש

פרט הנחת אבן אי 1:10
במיסעת אספלט קיימת

אין לקבוע גדלים ע״י מדידה בשרטוט

על הקבלן לבקר את המידות במקום
ובכל מקרה של אי-התאמה
עליו להודיע מיד למתכנן

הערות ושינויים

תאריך	נושא	מס׳
23.11.15	עדכון כללי והתאמה לכביש 562	1

לעיון ○ | למכרז ● 23/12/2015 | לביצוע ○

אלתן
הנדסה אזרחית 2002 בע״מ
רח׳ הבונים 2, רמת גן טלפון: 03-5751755 פקס: 03-5750127
www.eltan-eng.co.il

שביל אופניים וטיילת
פרטים וחתכים טיפוסיים

הוכן עבור:
מועצה מקומית קדימה-צורן

שרטט	לירון	תכנן	לירון
		בדק	אריה
קנ״מ	1:250	תאריך:	23.11.15
שם הקובץ	1263-4-2		
מספר השרטוט	1263-4-2	מהדורה:	0
		תאריך עדכון:	

ארגון המהנדסים והאדריכלים העצמאיים בישראל
IOCEA