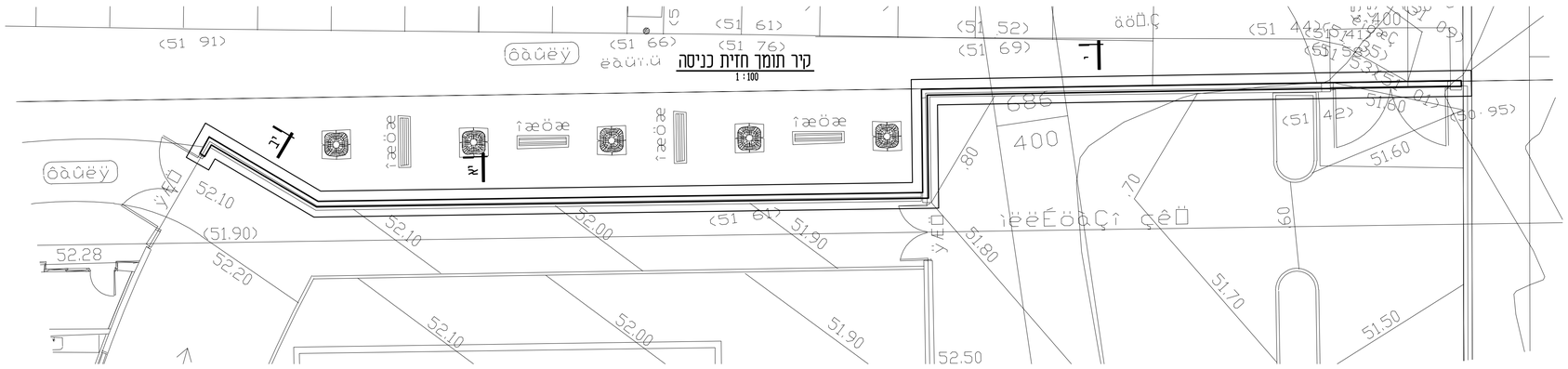

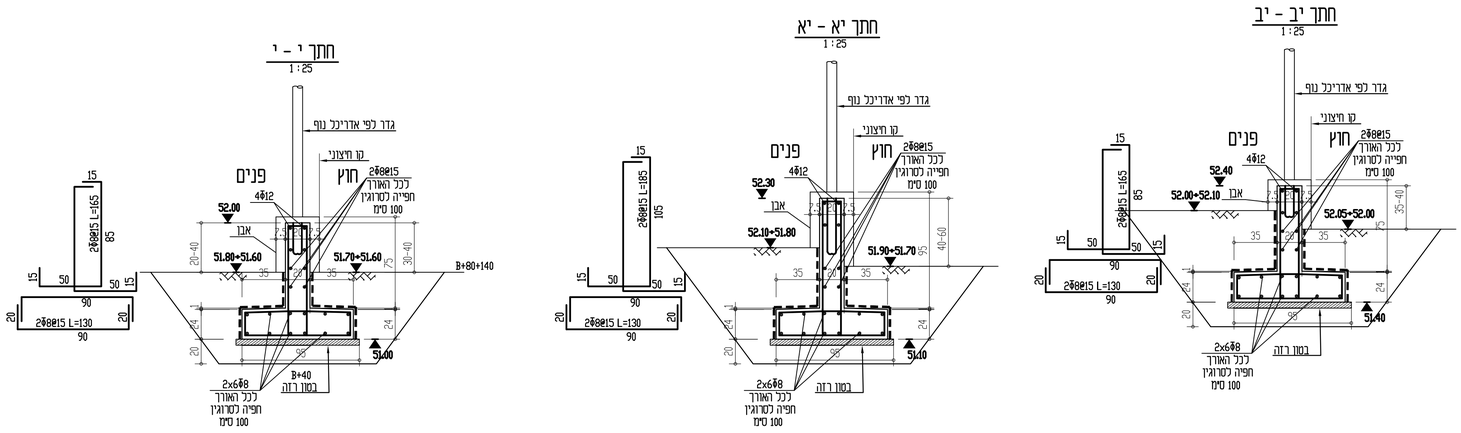

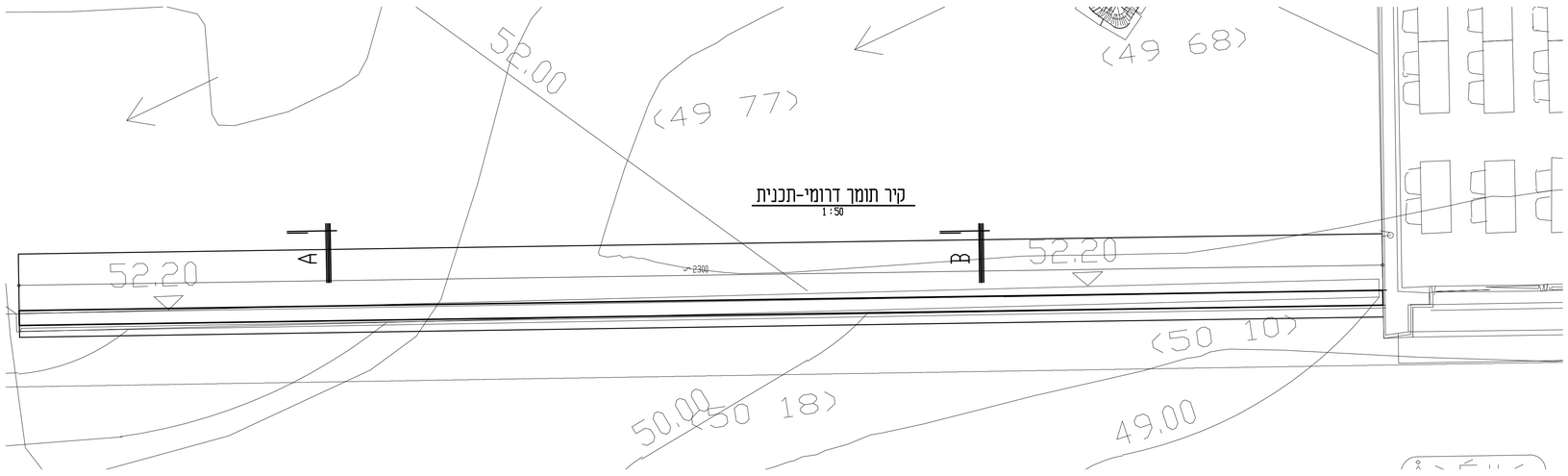

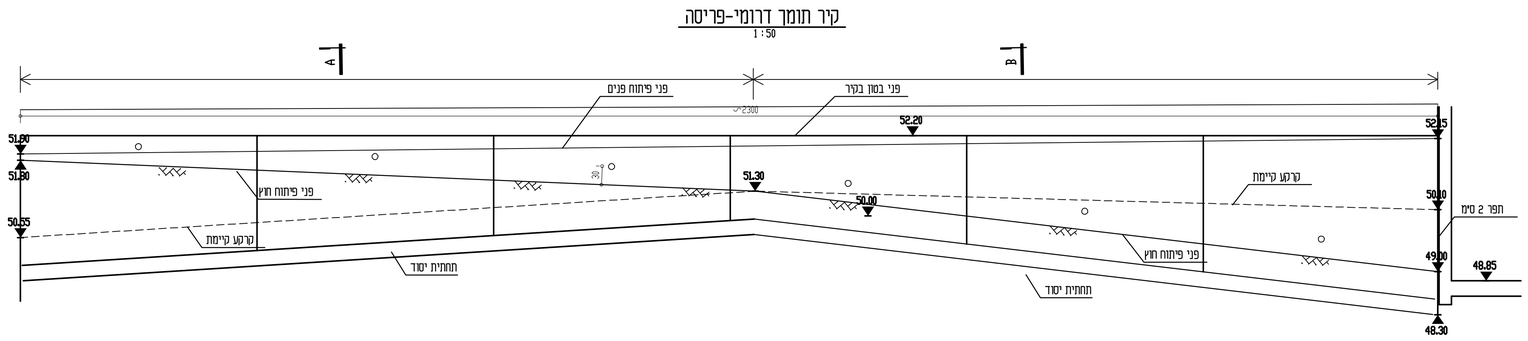

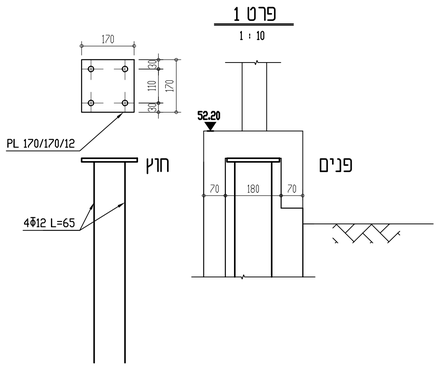

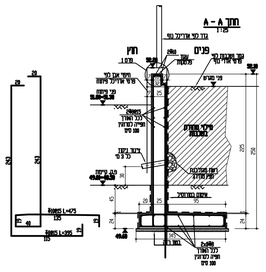

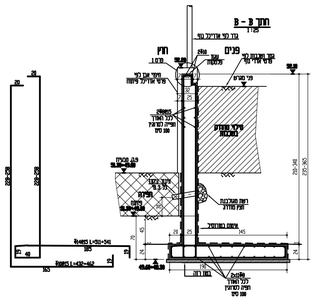

שינוי מס'	פרוט השינוי	תאריך	חתימה

לוח תפוצה

נשלח אל	סיבה	תאריך	חתימה
אדריכל	מכרז	14.12.14	י. ניסים

הערות :

1. יש לעבוד בתאום עם תכנית פיתוח וסלילה .
2. העמדה וסימון יבוצעו ע"י מודד מוסמך לפי תכנית לפי תכנית פיתוח וסלילה.
3. כל הבטונים ב-30
4. יש להתאים מידות וגבהים גם לפי הקיים בשטח.
5. כל הפינות קטומות
6. חריצים לפי פרטי אדריכלות

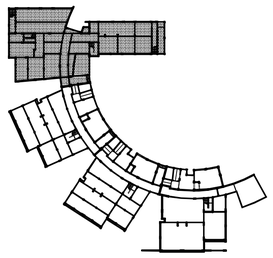

למכרז

H:\kadima-school-korin-2012\const\Kadima -pit kir north.dwg
22 Dec,2014 -11:08am

הפרויקט: התיבת ביניים גותנים קדימה - צורן

המברגר - ניסים
תכנית מבנים בע"מ
רח' מנורת המאור 8, תל אביב
טלפון : 03-7318218
פקס : 03-5714265
E-MAIL: mazkirut@raneng.co.il

האדריכל: קורין יחיאל אדריכלים בע"מ

המבנה: קירות פיתוח

פרוט הגליון: קירות תומכים בחזיתות צפונית ודרומית תכנית, חתכים ופרטים

תכנון:	נורית	קנ"מ: 1:50 1:25	גליון מספר :
שרטט:	ניר	מהדורה 0	קפ-1377-04
בקר:	י. ניסים		
תאריך:	12.2014		