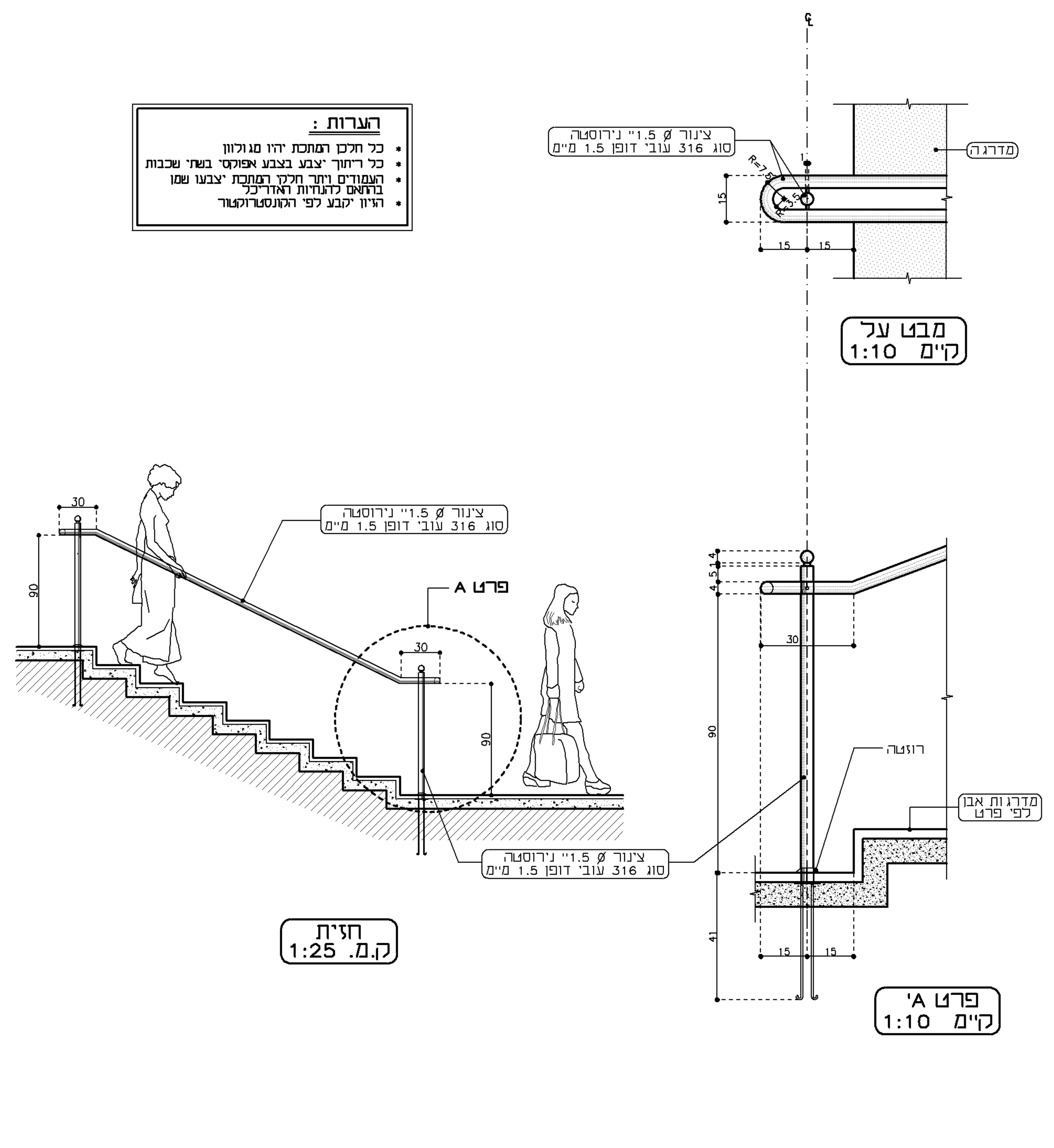

7 מאחז -יד - פרט

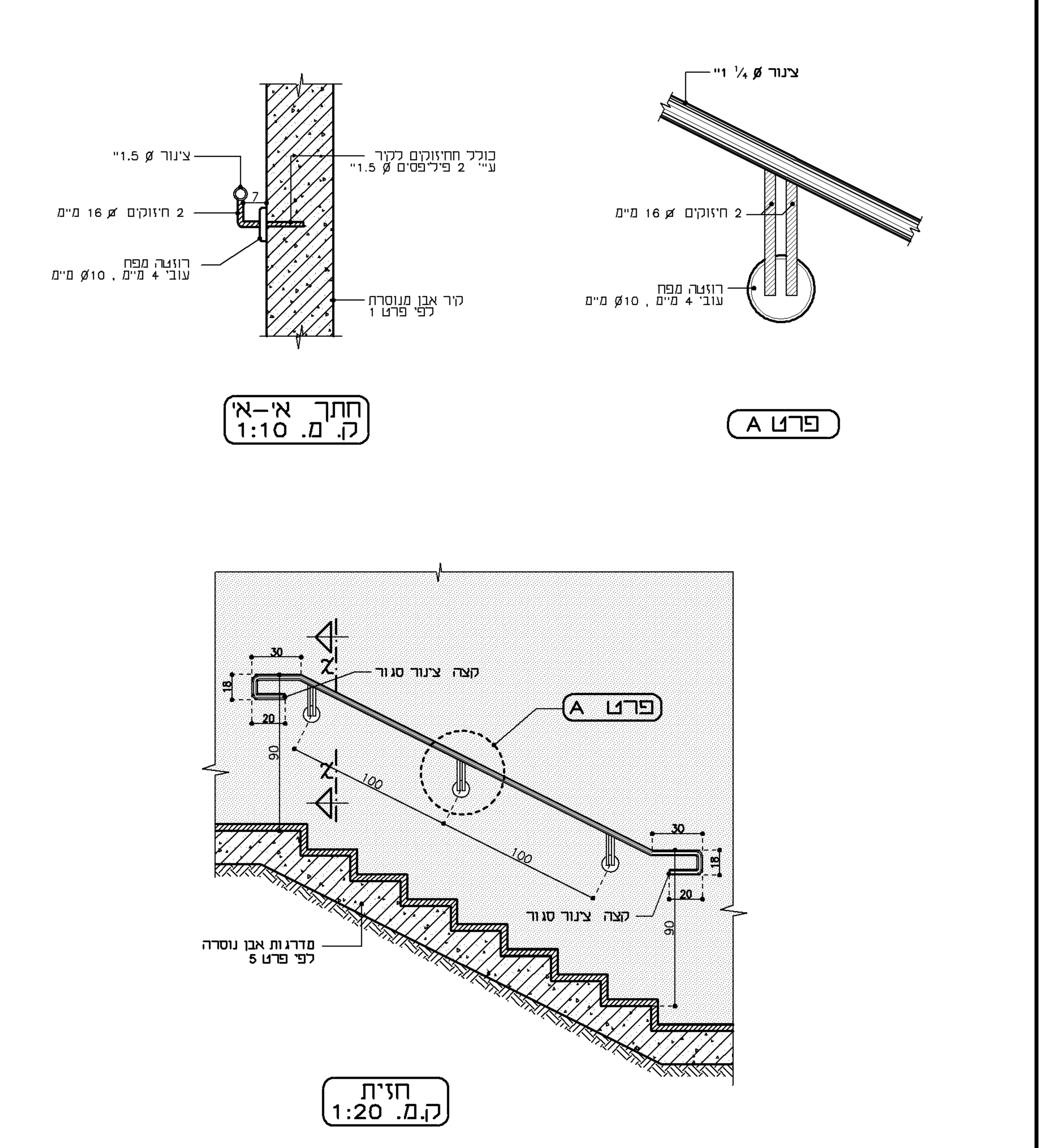

6 מאחז יד - פרט

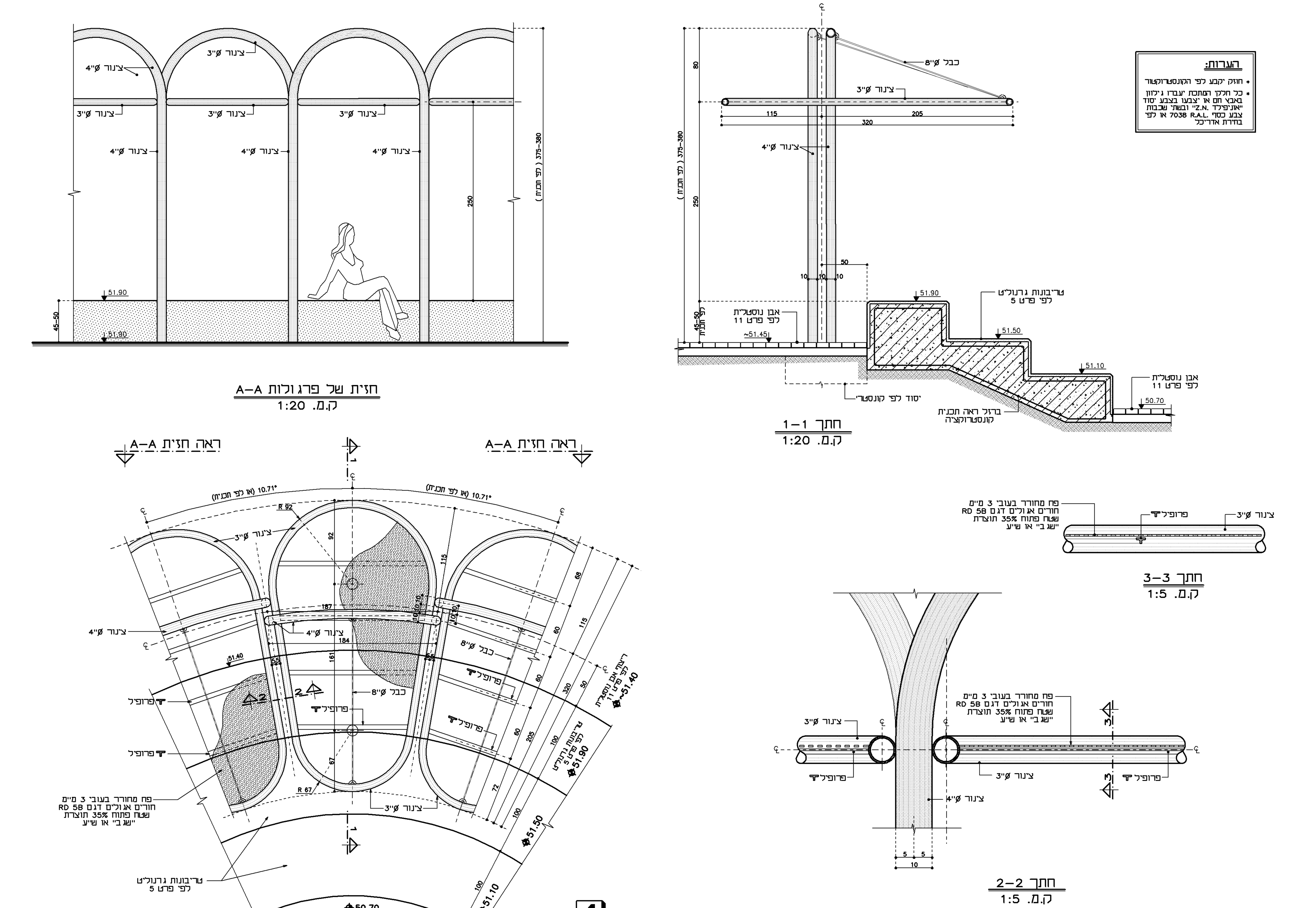

4 פרגולה - פרט
ק.מ. 1:20

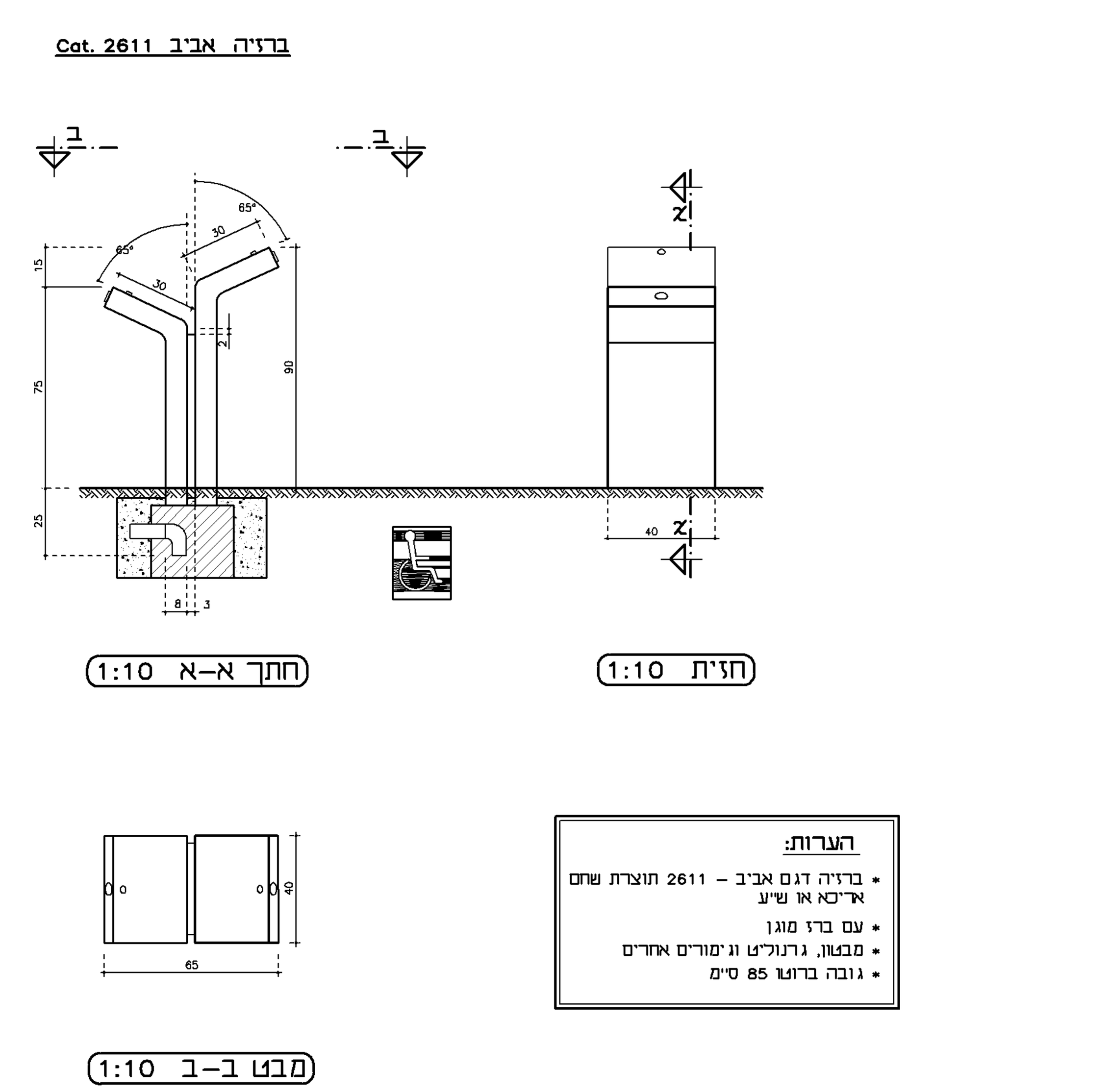

8 ברזיה אביב לשתיה - פרט

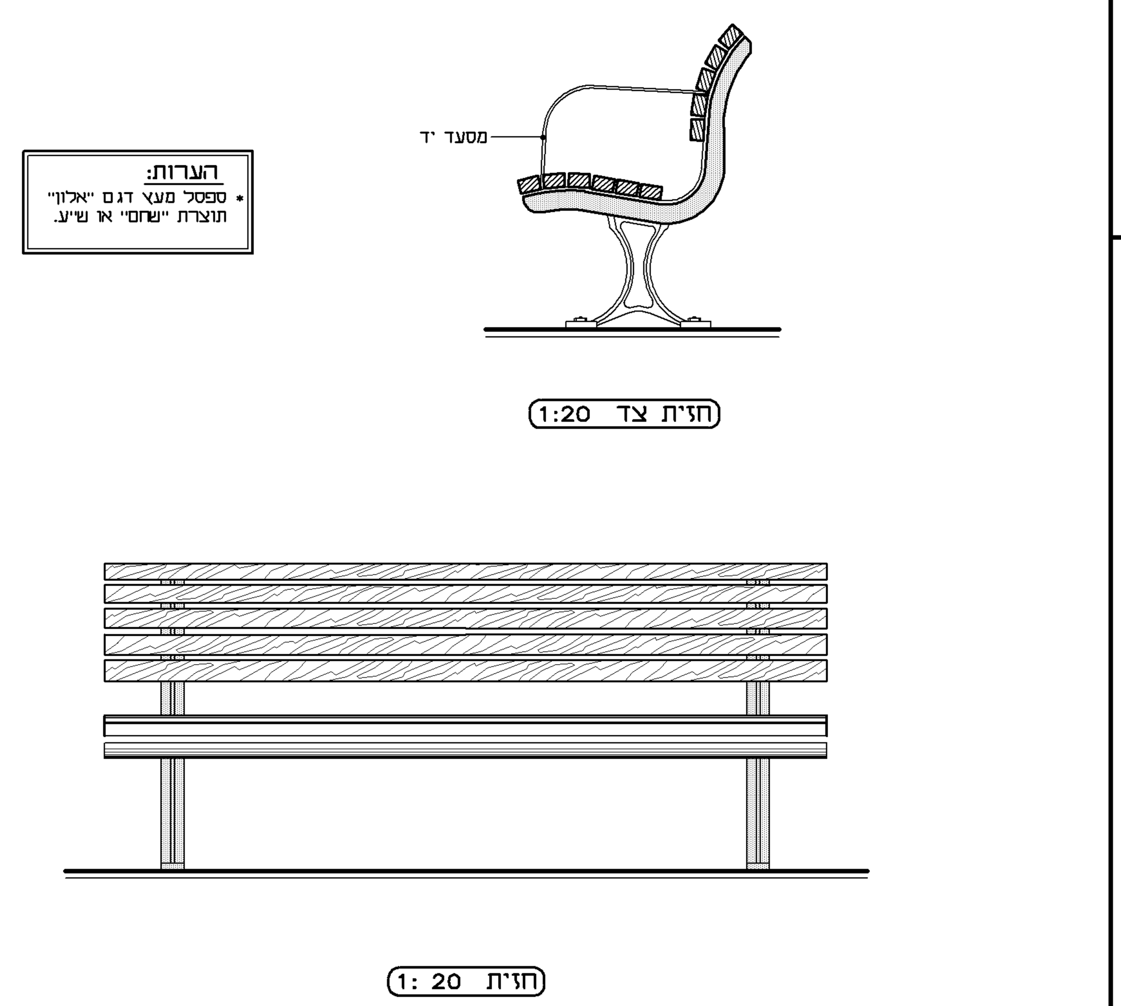

9 ספסל מעץ דגם "אילון" -פרט
תוצרת "שחם" או ש"ע

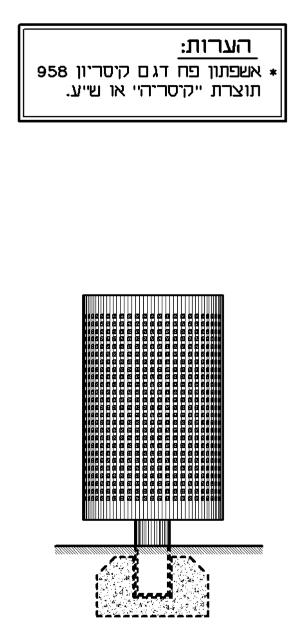

10 אשפתון פח - פרט

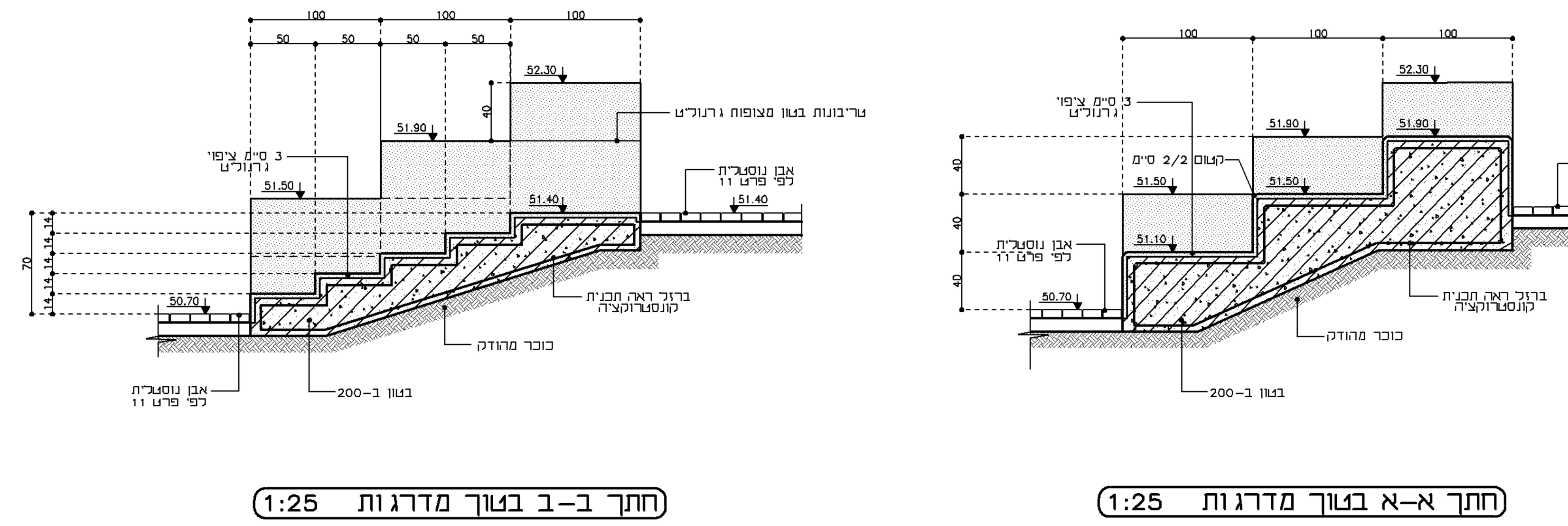

5 אמפי - פרט
ק.מ. 1:25

294.201

בית ספר חטיבת ביניים – קדימה

פרטים מס' 4....10

תכנון
שרטוט אירנה
22.12.13
משתנה

PETE LEDERER
LANDSCAPE ARCHITECT