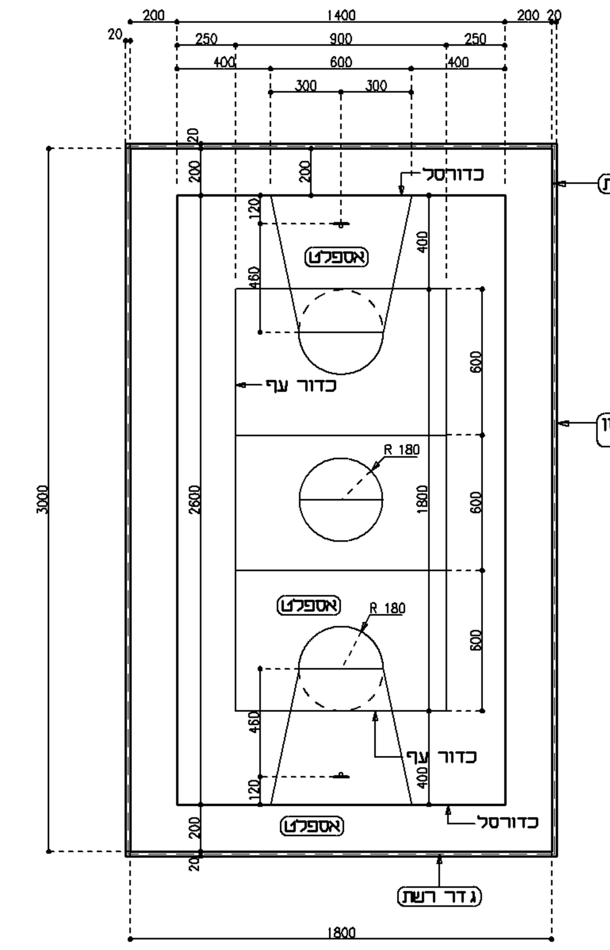

תכנית 1:200

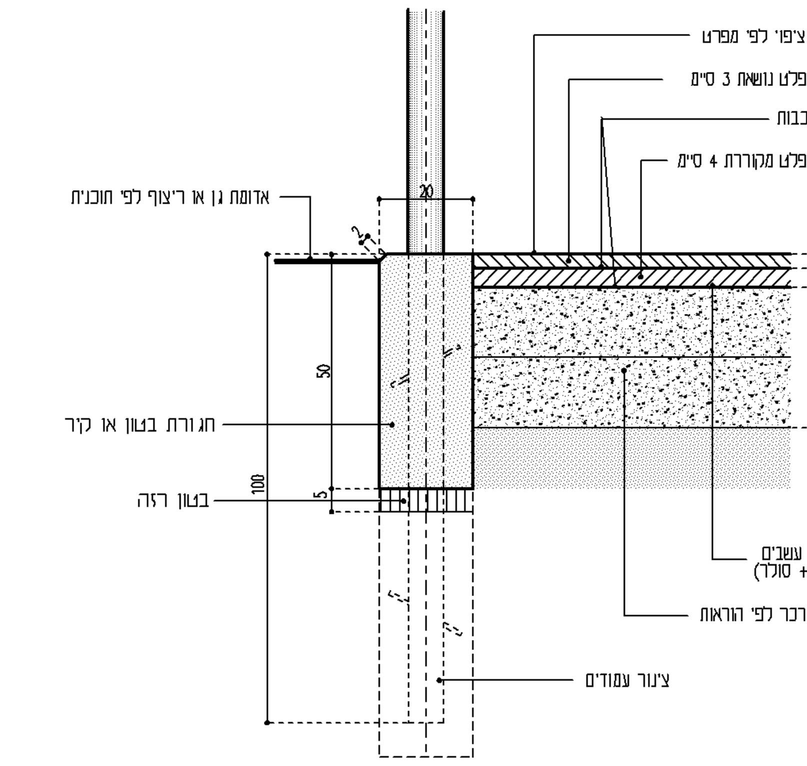

חתך טיפוסי

פרט מס' 17

מגרש משולב - תכנית מידות

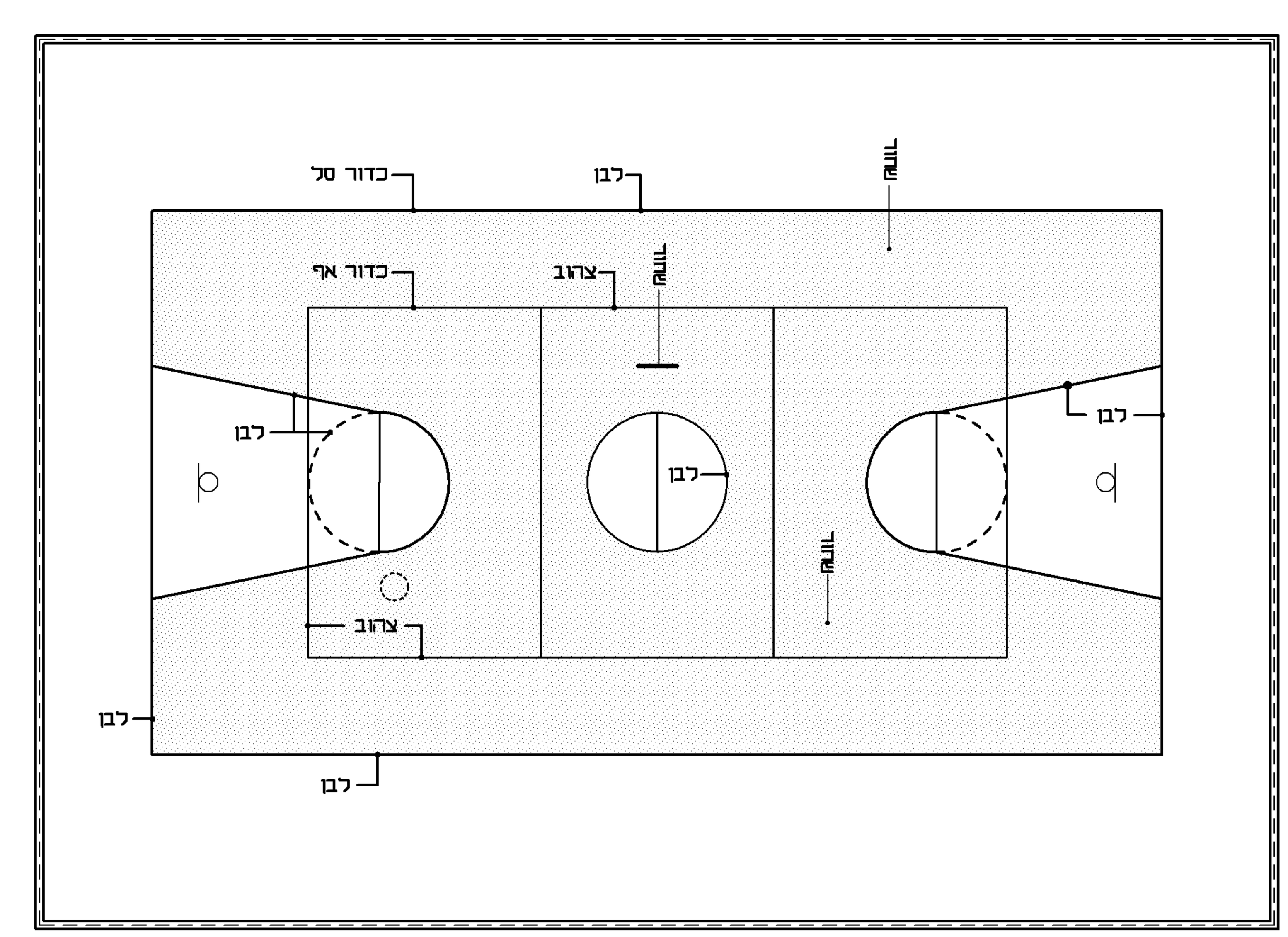

תכנית 1:100

הערות:

1. רוחב קווי הסימון 5 ס"מ.
2. הצבע לקווי הסימון יהיה צבע אקרילי מסוג הצבעים לסימון בכבישים.
3. הגוונים לסימון המגרשים:

–מגרש כדור סל – גוון לבן
–מגרש כדור עף – גוון צהוב.

4. צבע ירוק – משפח
5. צבע אדום – משפח

פרט מס' 17א

מגרש משולב - תכנית צבעים

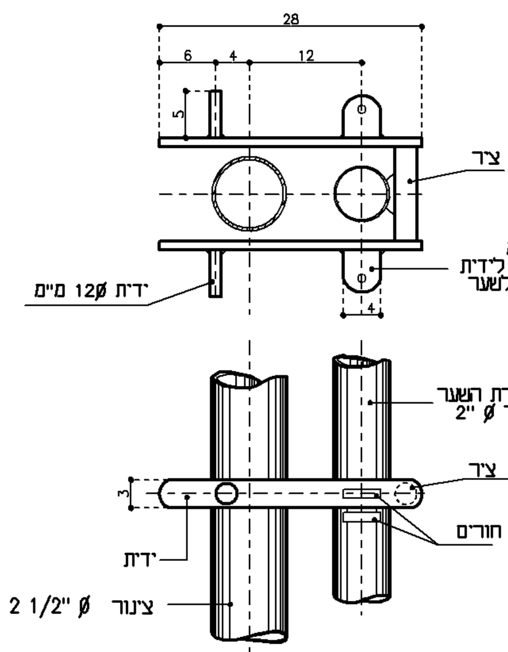

פרט לידית השער 1:5

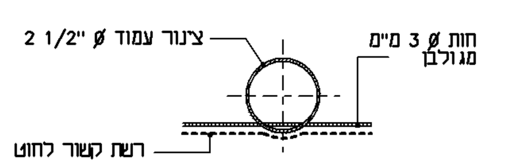
פרט 4. חתך אופקי 1:5

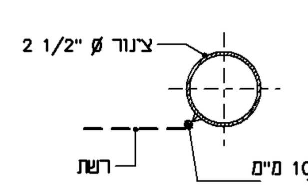
חתך ב–ב 1:5

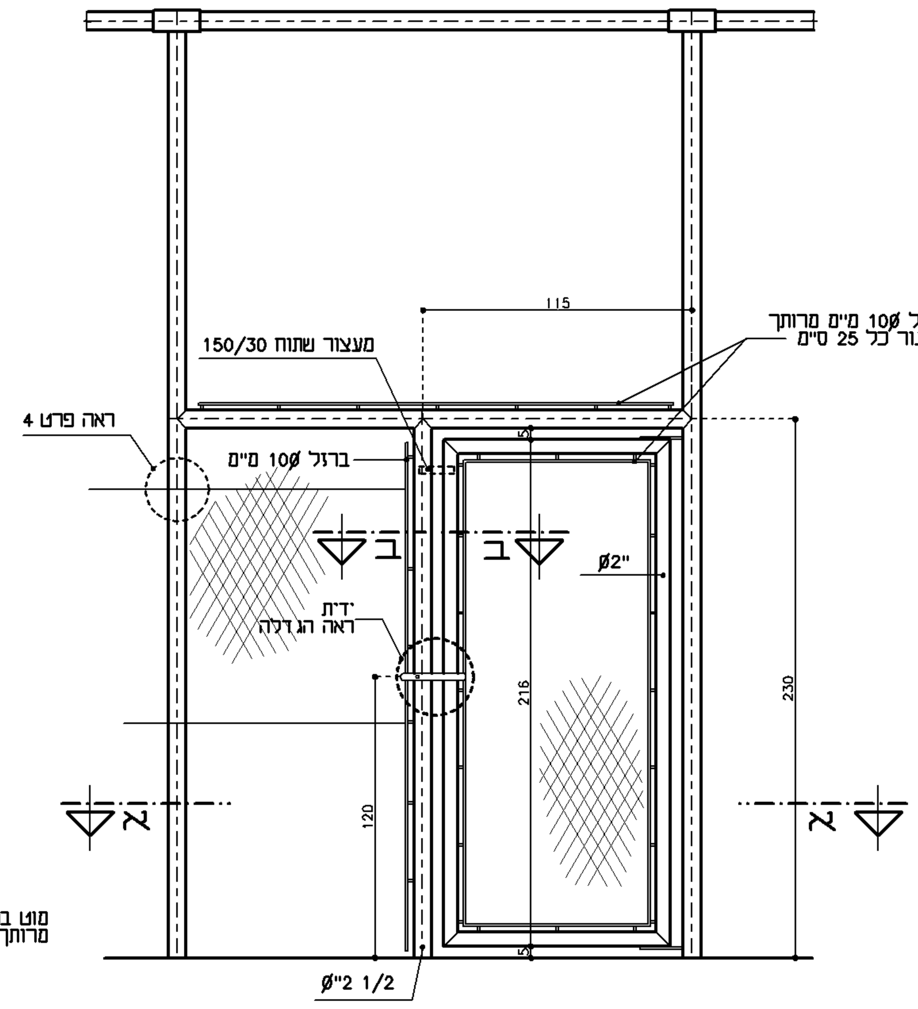

פרט 5. שער כניסה 1:20

הערות:

* כל העמודים Ø "2 1/2 – צינורות מגולבנים t=3.25 פרט לעמודים פינתיים– Ø"3, t=3,25
* רשת 40/40 מחוט מגולבן 3 מ"מ מצופה P.V.C. בצבה אפור קר
* הזיון יקבע לפי הקונסטרוקטור
* צבע: המרייט בגוון ירוק בקבוק (כהה) R.A.L. 6028 עלפי מפרט המפעל

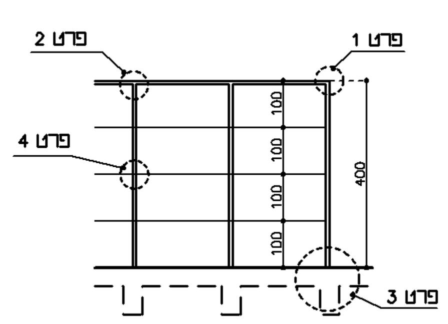
מבט על הגדר 1:100

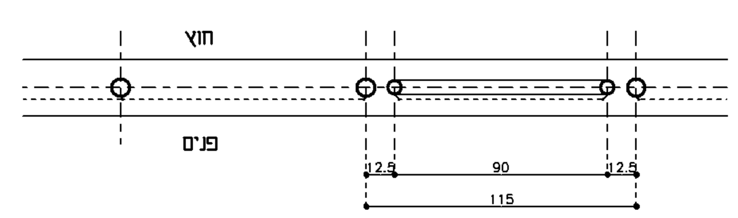
חתך א – א 1:20

פרט מס' 18

גדר בגובה 4 מ' לפי דגם "אלון ספורט" תוצרת קלרם (העמודים לפי קונסטרוקטור)

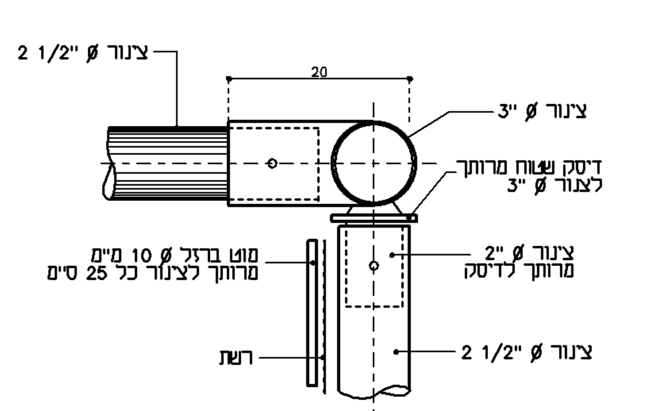
פרט 1. חיבור צינורות בפינות. חזית 1:5

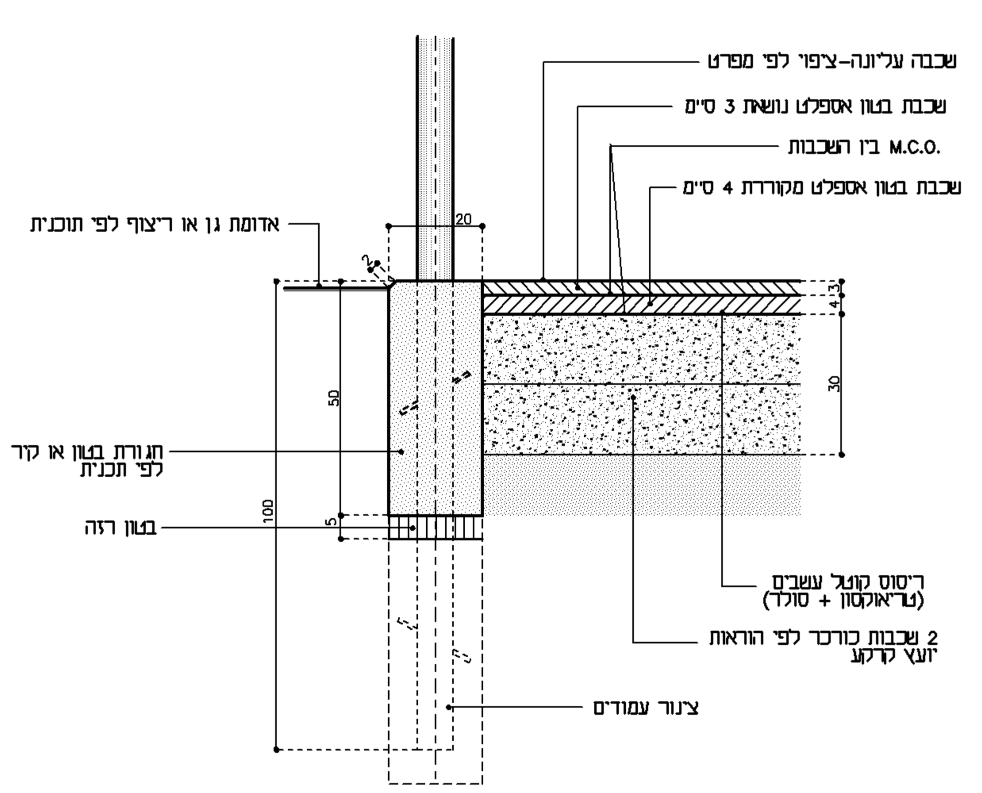
פרט 3 – אספלט מגרש ספורט חתך טיפוסי 1:10

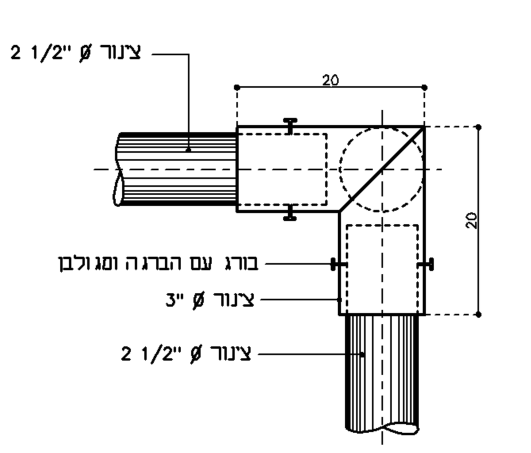
תכנית 1:5

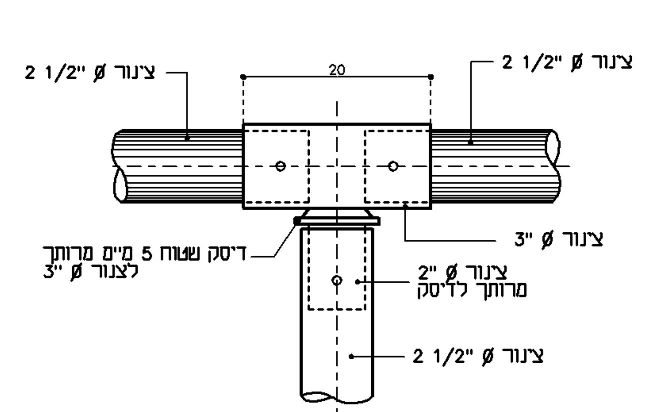
פרט 2. חיבור צינורות לפינה. חזית 1:5

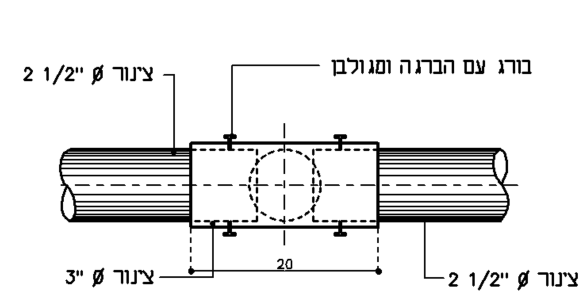
תכנית 1:5

הערות:

* כל העמודים Ø "2 1/2 – צינורות מגולבנים t=3,25 פרט לעמודים פינתיים – Ø"3, t=3,25
* הזיון יקבע לפי הקונסטרוקטור

פרט מס' 19

פרטי גדר מגרש ספורט לפי דגם "אלון ספורט" תוצרת קלרם (העמודים לפי קונסטרוקטור) או דגם "מעין חרוד" תוצרת אורלי מס' קטלוג' 7004

לביצוע	למכרז	לעיון

המבצע אחראי לבדיקת המידות. על המבצע לבקר את כל המידות ואת התכניות המשלימות של כל המקצועות. עליו לאפשר ההכנות לכל המערכות לפני היציקה. על כל טעות או אי התאמה עליו להודיע למתכנן.

מהדורה: 2 11.11.15

מס' עבודה: 294.204

שם עבודה: בית ספר חטיבת ביניים – קדימה

שם הגליון: פרטים מס' 17....19

קנה מידה: משתנה

תכנון

שרטט אירנה

תאריך 11.11.14

פיט לדרר
אדריכל נוף
רח' יותם 23, חיפה 34675
PETE LEDERER
LANDSCAPE ARCHITECT
23 YOTAM STR., HAIFA 34675
TELEPHONE:(04)8266386 :טלפון
TELEFAX: (04)8256879 :טלפקס
E-mail: petewl@bezeqint.net

110X90(h)