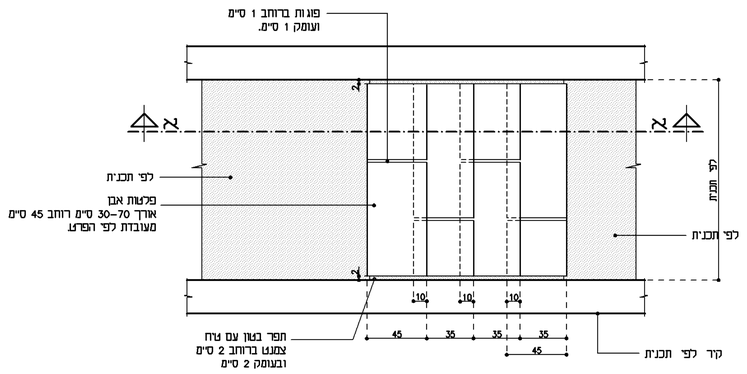

תכנית כללית טיפוסית 1:20

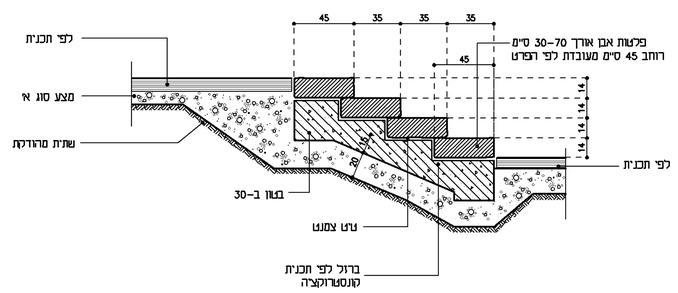

חתך א – א 1:20

21 מדרגות אבן - פרט

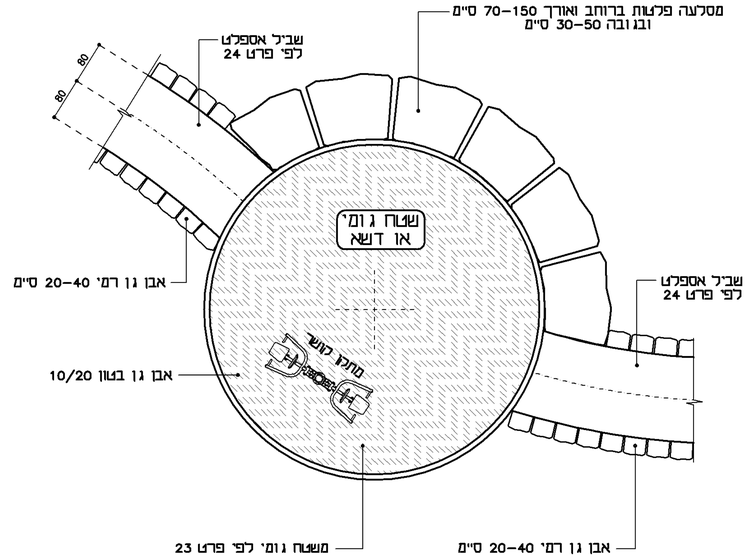

22 פינה ישיבה ומתקן כושר - פרט

ק.מ. 1:50

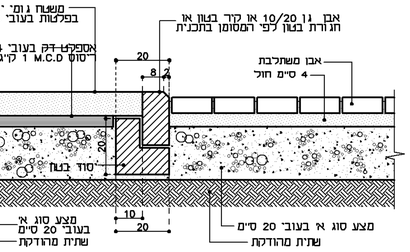

חתך טיפוסי
ק.מ. 1:10

23 משטח גומי - פרט
באזור משחקים

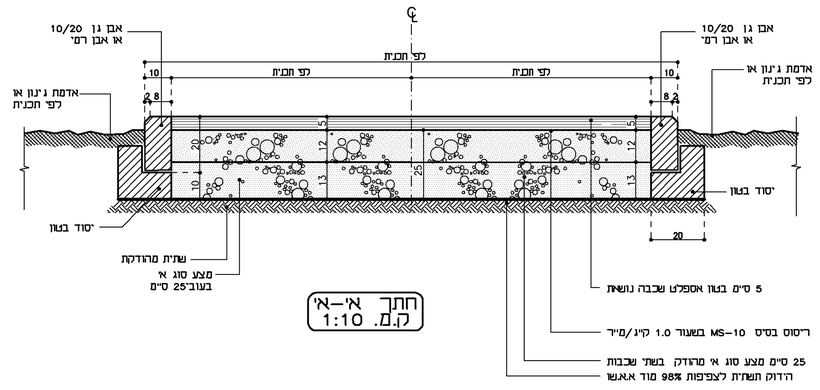

חתך א'–א'
ק.מ. 1:10

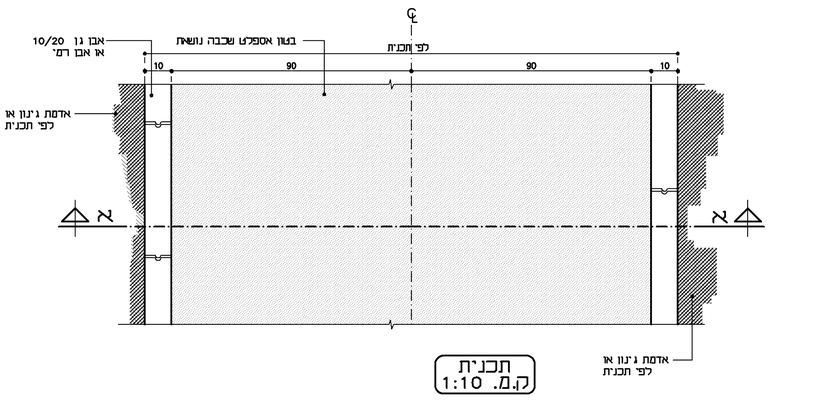

תכנית
ק.מ. 1:10

24 שביל או משטח אספלט - פרט

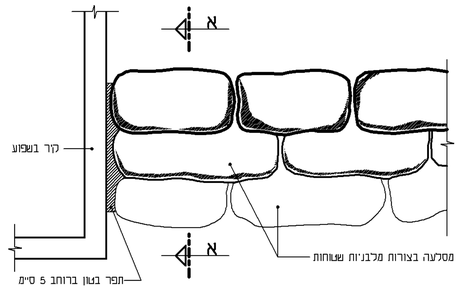

מפגש קיר תומך ומסלעה – מבט על

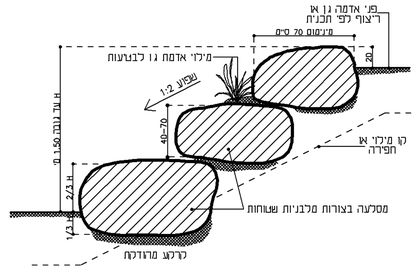

חתך טיפוסי

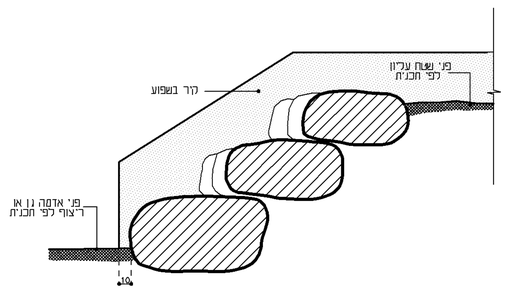

חתך א–א

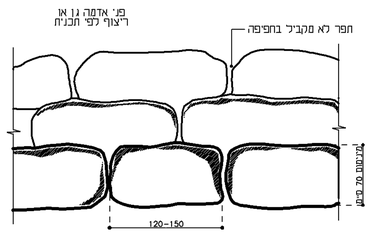

מבט על

20 מסלעה - פרט

2	תוספת סימון "רבע-מוצ"	11.11.15
3	שינוי גובה של המדרגות	12.07.16
	בפרט מס' 21	

תפוצה	תאריך
מה"ל	11.11.15
מה"ת	
מה"ס	
מה"ב	
מה"ת	

כ"עיון	כ"מכרז	כ"ביצוע

המבצע אחראי כבדיקת המידות.
על המבצע לבצר את כל המידות
ואת התכניות המשלימות של כל
המקצועות. עליו לאשר ההכנות
כקבי המערכות לפני הייצורם.
על כל שגוי או אי התאמה
עליו להודיע למתכנן.

מהדורה	מס' עבודה
3 12.07.16	294.205

שם עבודה
בית ספר חטיבת ביניים – קדימה

שם הגיליון
פרטים מס' 24....20

קנה מידה	
משתנה	תכנון: שרטט אירנה
	תאריך: 11.11.14

פיט לדרר
אדריכל נוף
רח' יהם 23, חיפה 34675
PETE LEDERER
LANDSCAPE ARCHITECT
23 YOTAM STR., HAIFA 34675
TELEPHONE:(04)8558384
TELEFAX: (04)8358678
E-mail: peter@beeq.net.il

100X90(h)